商品仕様書

単位 ; mm

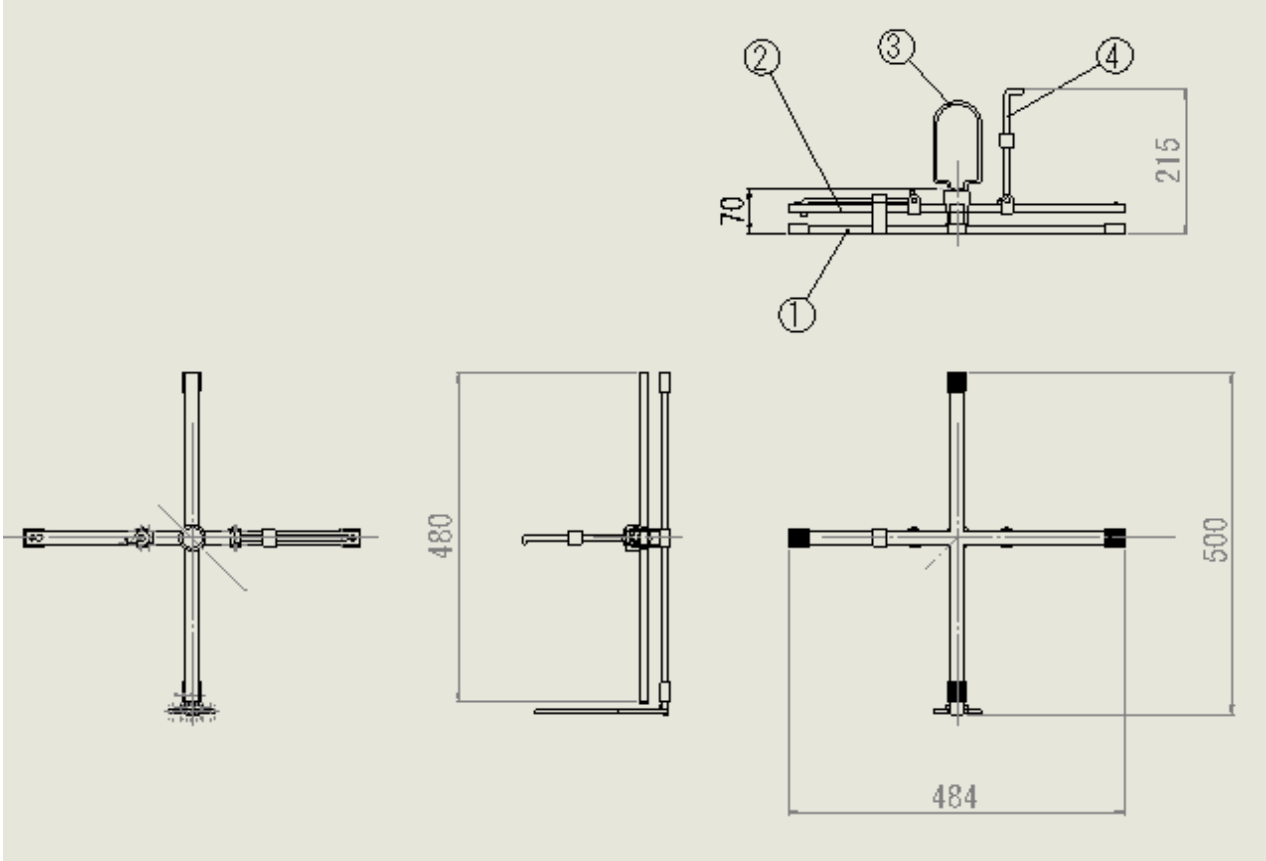

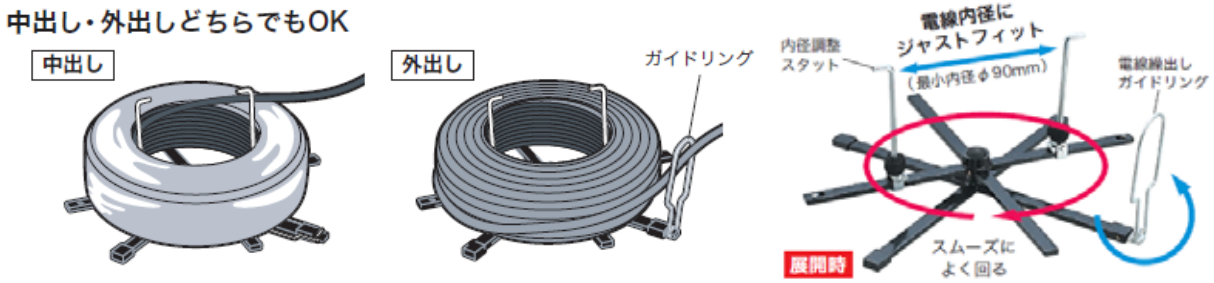

収納可能電線類（電線メーカーにより適応しない場合もあります）
VVF線：φ2.6mm×3芯（100m）
IV線　：8mm²（300m）
VCTF　：2mm²（100m）
同軸ケーブル：S-5C-FB（100m）

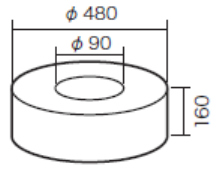

収納可能容量（mm）

仕様

1 サイズ：480×480mm（突起含まず。回転円径 φ480mm）　高さ：折りたたみ時70mm、使用時：215mm
2 質量：1.4kg
3 耐荷重：0.39kN（40kgf）
4 生産地：中国

部番	部品名	材質・素材厚	備考		
4	スタッド	鉄製		品名	Vマワール
3	外引ガイド	鉄製			
2	リール台B	鉄製		品番	VR-480
1	リール台A	鉄製			
				作成日	2010年8月23日

JS731-0117

ジェフコム株式会社