商品仕様書

単位；mm　第三角法

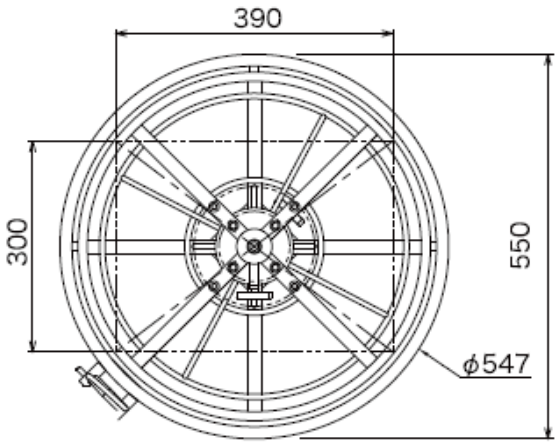

・仕様

1	サイズ	:	550 x 550 x 505
2	質 量	:	9.3 kg
3	収納最大荷重	:	0.49 N (50 kgf)
4	上段収納可能容量	:	Φ450 x 135
5	下段収納可能容量	:	Φ450 x 135
6	生産地	:	中国

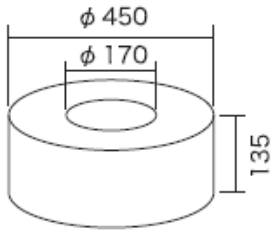

上段収納可能容量（mm）

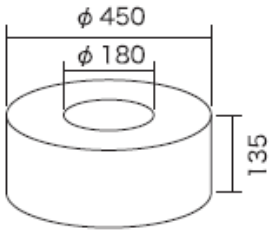

下段収納可能容量（mm）

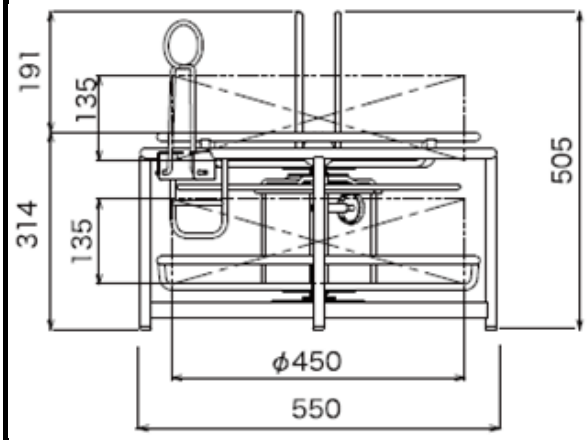

上段箱寸法(参考)
290×390×90mm(3C-2V,3C-FV)
355×355×105mm(5C-2V,5C-FV)
385×385×85mm(S-5C-FB)

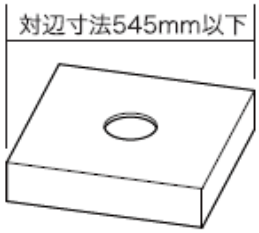

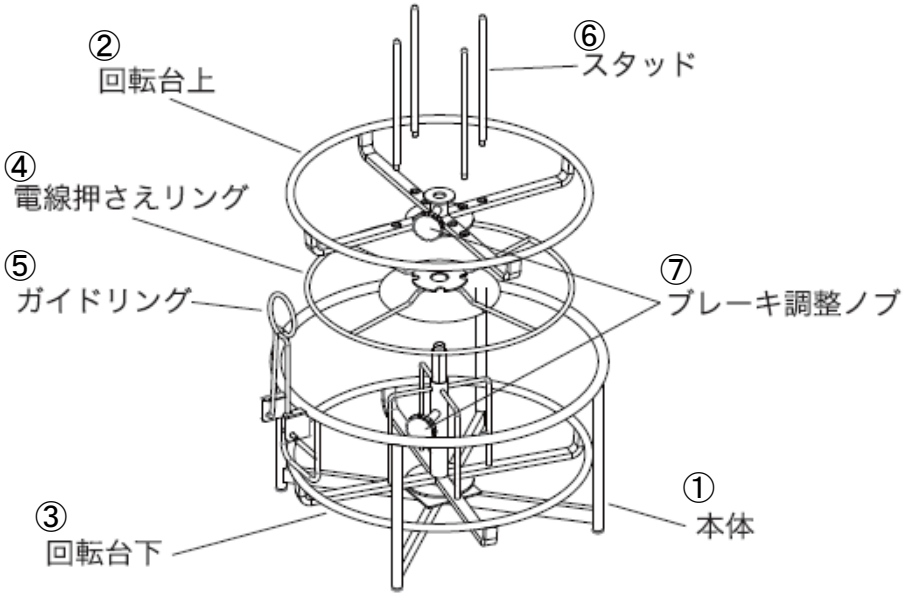

部番	部品名	材質・素材厚	備考	作成日	2022年12月7日
7	ブレーキ調整ノブ	鉄	黒 塗装		
6	スタッド	鉄	めっき		
5	ガイドリング	鉄	めっき		
4	電線押さえリング	鉄	黒 塗装	品名	二段ケーブルリール
3	回転台下	鉄	黒 塗装		
2	回転台上	鉄	黒 塗装	品番	VBW-4500B
1	本体	鉄	黒 塗装		

JS731-0117

ジェフコム株式会社