商品仕様書

単位 ; mm

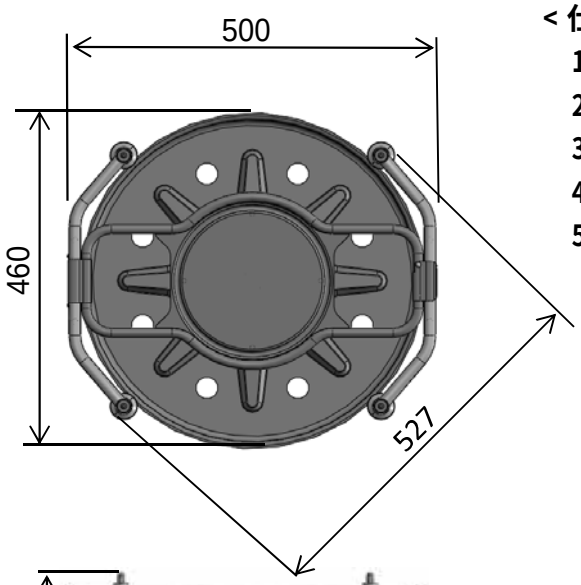

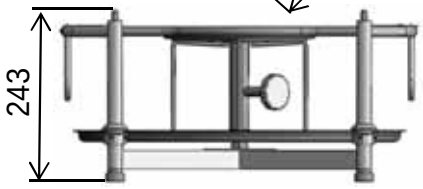

< 仕様 >

1	サイズ	：直径φ460 x幅 500 x高さ 243 mm
2	質量	：6.2 kg
3	最大段積数	：4段
4	収納最大荷重	：40 kg(1台あたり)
5	収納可能容量	：直径φ440 x 高さ135mm

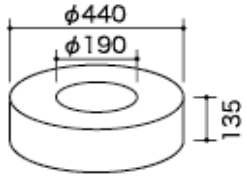

収納可能容量(mm)

※メーカーにより収納
できない場合もあります。
収納サイズを必ず
確認してください。

■ 使用方法

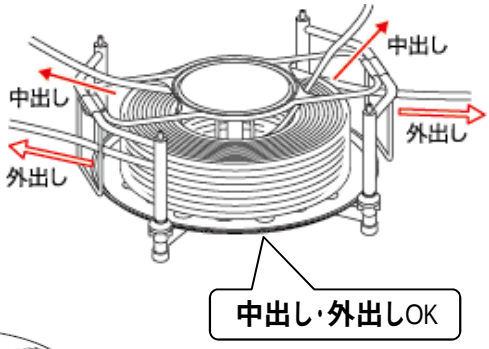

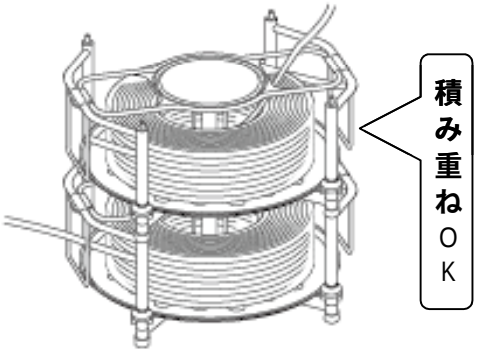

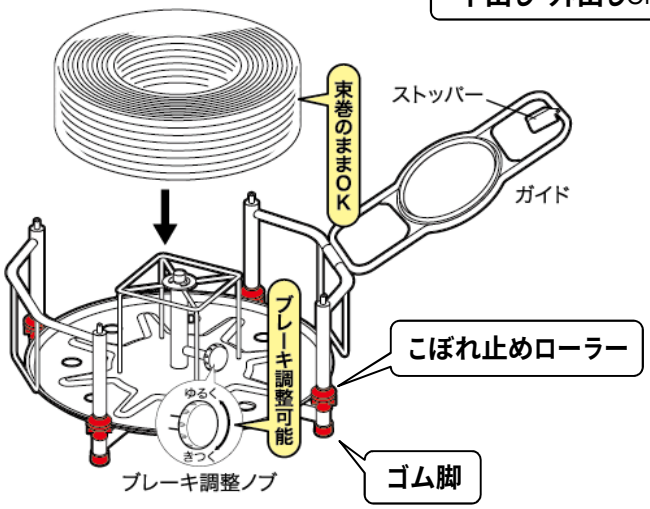

【電線のセット方法】

1.ストッパーを解除し、ガイドを開きます。
2.電線を置いてください。
3.ガイドを閉めてストッパーをはめます。

【ブレーキの調整】

ブレーキ調整ノブを回してください。
時計方向へ回すときつく、逆方向は
ゆるくなります。

				品名	ブレーキ付Fリール
				品番	VB-4450
部番	部品名	材質･素材厚	備考	作成日	2013年6月4日

JS731-0117

ジェフコム株式会社