商品仕様書

単位；mm　第三角法

● 外観

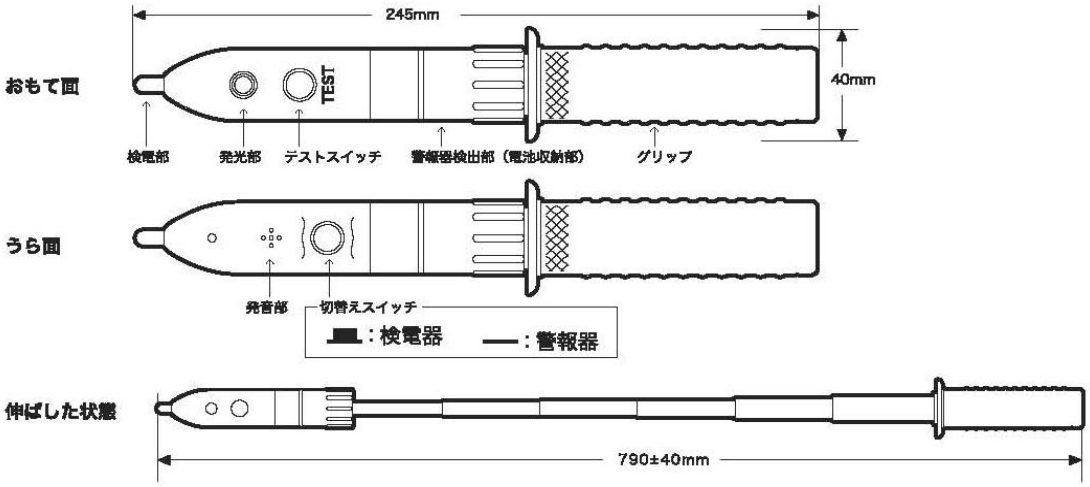

● 仕様

1．検電部

使用電圧範囲	AC80V～AC7000V 50/60Hz
定格動作開始電圧 充電部に接触させて動作を開始する対地電圧	低圧　AC80V±15V （縮めた状態でマーク部に手を触れて検電）
	高圧　AC1800V±200V （伸ばした状態でグリップを持って検電）
高圧動作距離 対地電圧3.8KV	2mm以内
絶　縁　抵　抗	100MΩ 以上（検電部とグリップ間）
絶　縁　耐　力	AC20KV、1分間（検電部とグリップ間）

2．警報部

警 報 開 始 距 離	6.6KVにおいて、60cm
周　波　数	50/60Hz

3．共通

使 用 温 度 範 囲	−10℃～+40℃
使　用　電　池	アルカリボタン電池 LR44×2
電　池　寿　命	連続動作 約8時間
質　　量	約145g（電池含む）
付　属　品	収納ホルダー、電池（動作確認用）

				品名	セーフティアラーム付 高圧検電器
				品番	SEC-7700
部番	部品名	材質・素材厚	備考	作成日	2015. 1. 5

JS731-0117

ジェフコム株式会社