商品仕様書

単位；mm　第三角法

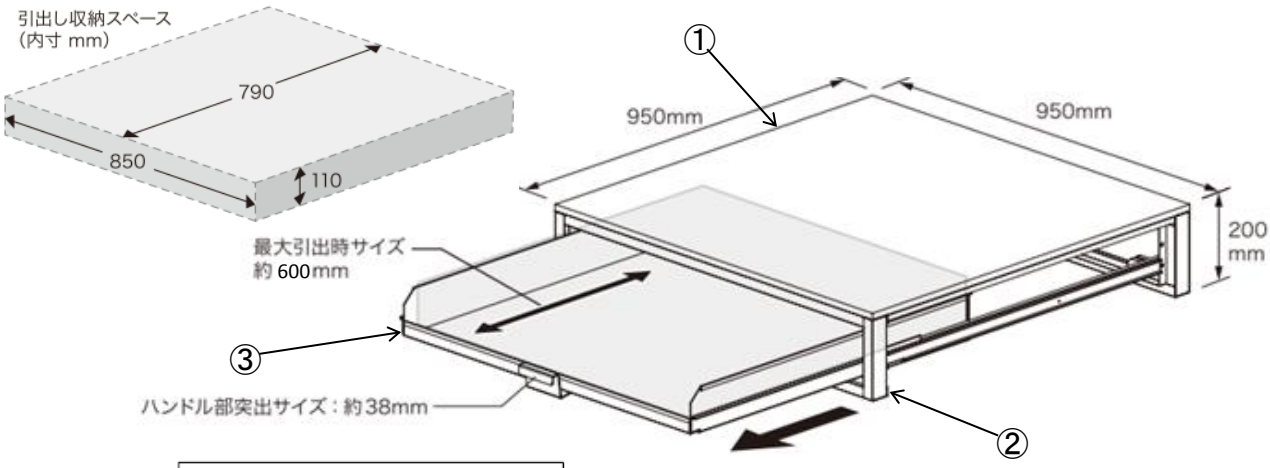

・仕様

質 量　：　36 kg

生産地　：　中国

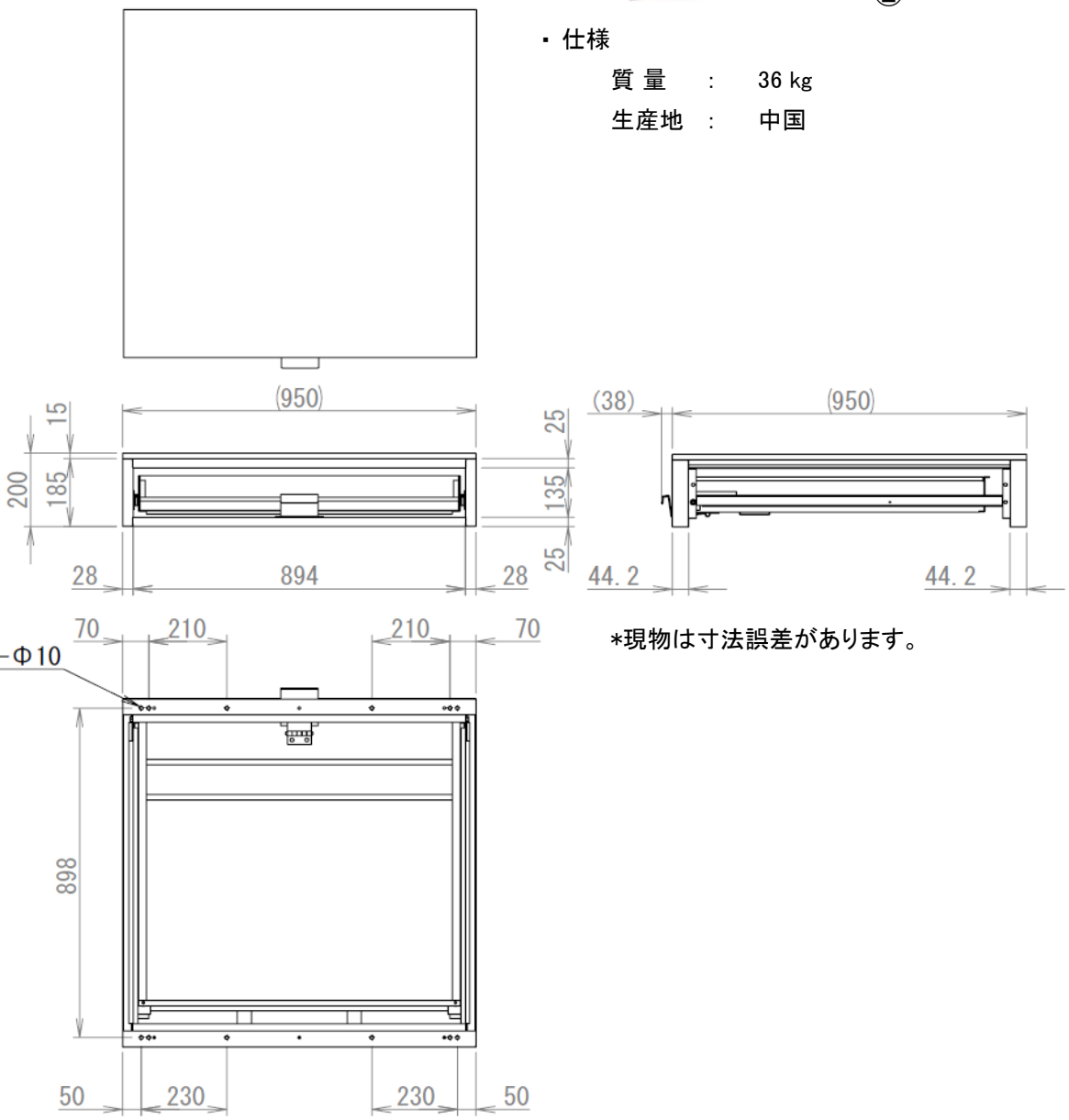

*現物は寸法誤差があります。

				品名	バンキャビネット ワイド引き出し
3	引出し	SPCC	黒：粉体塗装		
2	本体	SPCC	黒：粉体塗装	品番	SCT-W01
1	天板	MDF	赤：塗装		
部番	部品名	材質・素材厚	備考	作成日	2014年3月13日

JS731-0117

ジェフコム株式会社