商品仕様書

単位；mm　第三角法

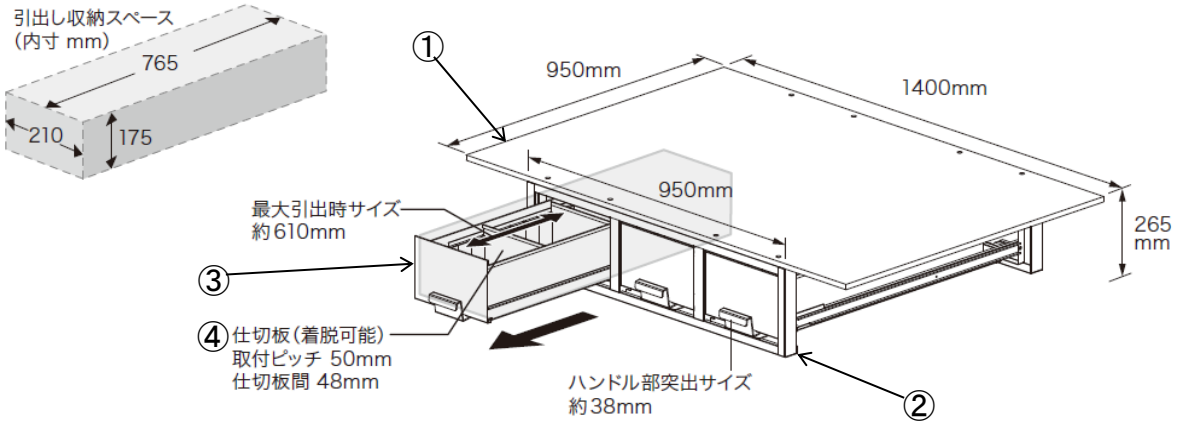

・仕様

付属品	：	仕切板(引出し用)	6枚
		六角穴付ボルト(M6)	8本
		Fナット(M6)	8個
		六角レンチ	
質 量	：	63 kg	
生産地	：	中国	

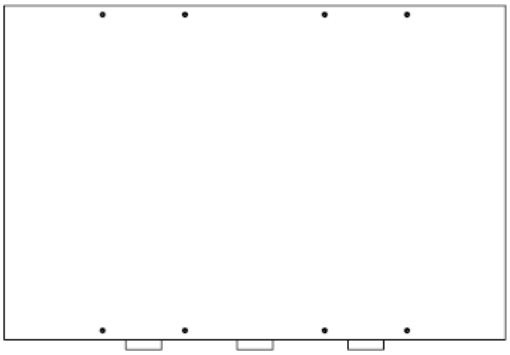

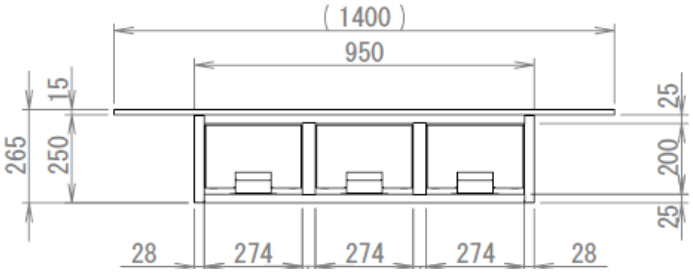

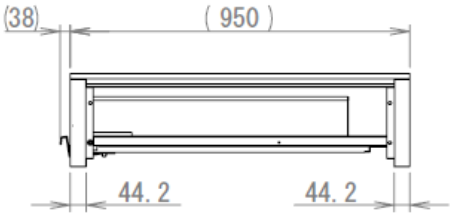

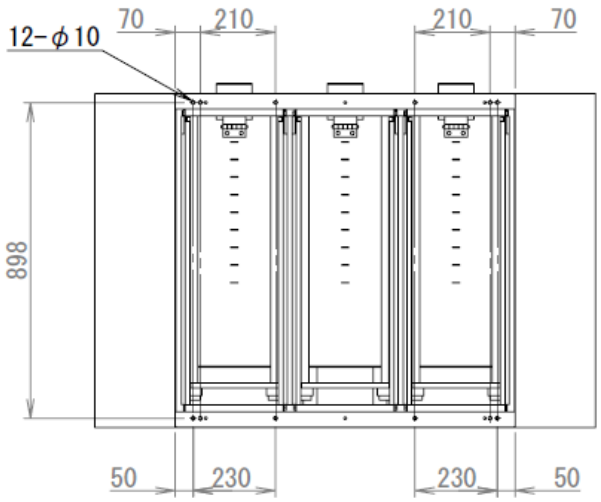

*現物は寸法誤差があります。

部番	部品名	材質・素材厚	備考	作成日	2014年5月10日
4	仕切板	SPCC	黒：粉体塗装	品名	システムキャビネット 3列引き出し
3	引出し	SPCC	黒：粉体塗装		
2	本体	SPCC	黒：粉体塗装	品番	SCT-F04
1	天板	MDF	赤：塗装		

JS731-0117

ジェフコム株式会社