商品仕様書

単位；mm　第三角法

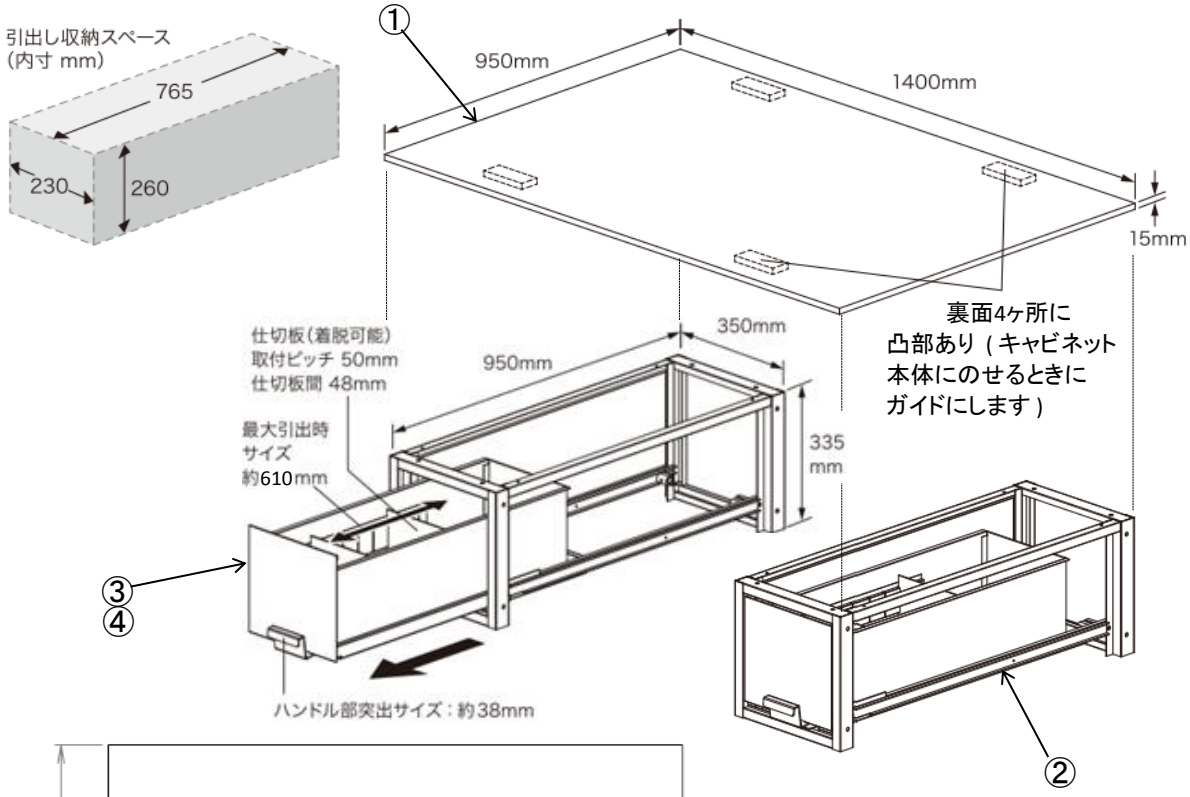

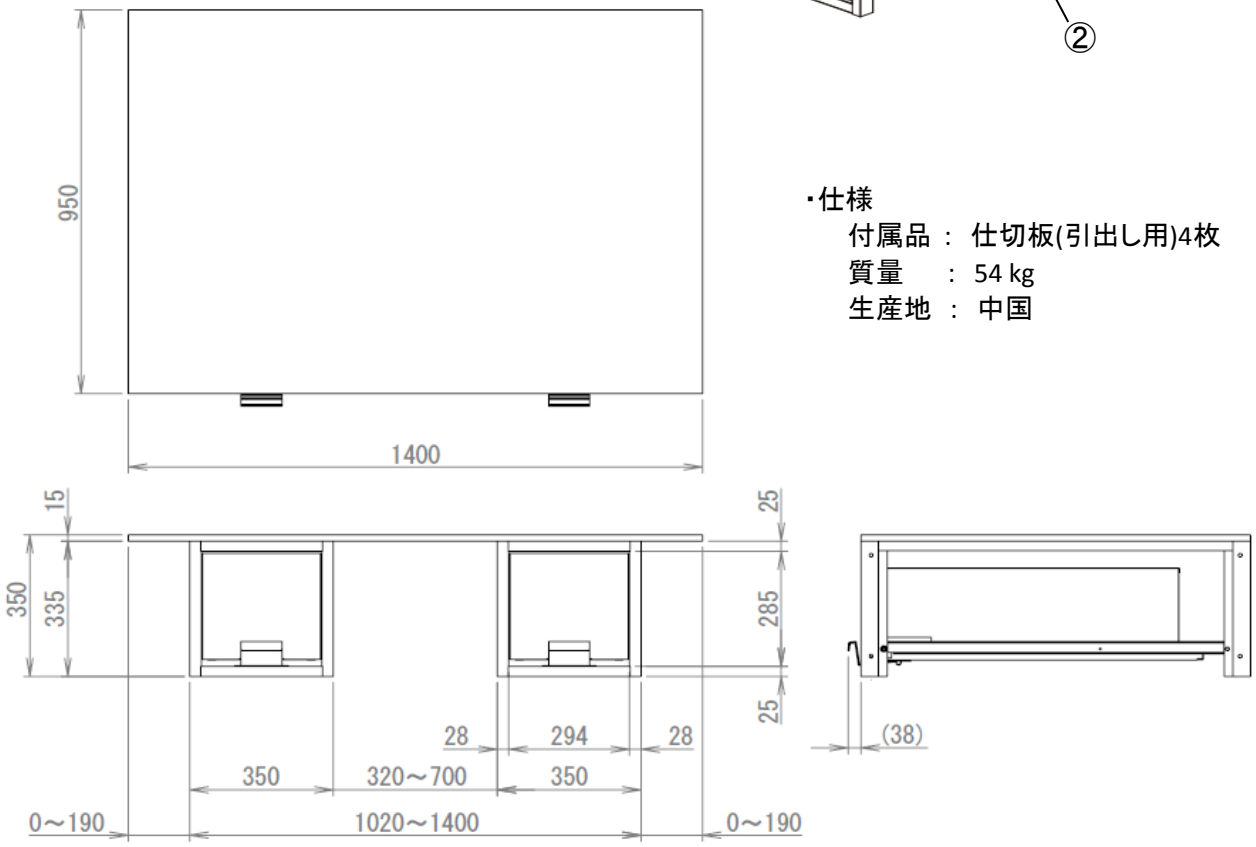

・仕様

付属品 ： 仕切板(引出し用)4枚

質量 ： 54 kg

生産地 ： 中国

*現物は寸法誤差があります。

部番	部品名	材質・素材厚	備考	作成日	2014年3月13日
4	仕切板	SPCC	黒：粉体塗装	品名	バンキャビネット 連結引き出し・天板セット
3	引出し	SPCC	黒：粉体塗装		
2	本体	SPCC	黒：粉体塗装	品番	SCT-DSET-A
1	天板	MDF	赤：塗装		

JS731-0117

ジェフコム株式会社