商品仕様書

単位；mm　第三角法

(注1)　本製品は作業用照明器具です。
　　常設照明として使用しないでください。
(注2)　屋外用（防雨型）ですが水中では
　　使用できません。
(注3)　本体は100V／200V系に使用できますが
　　プラグは100V専用です。
　　200V電源を使用する場合、コンセント側
　　に合う市販のプラグをご使用ください。
(注4)　調光機能付装置への接続はしないで
　　下さい。
(注5)　発動発電機使用の場合、低歪交流波
　　を使用してください。

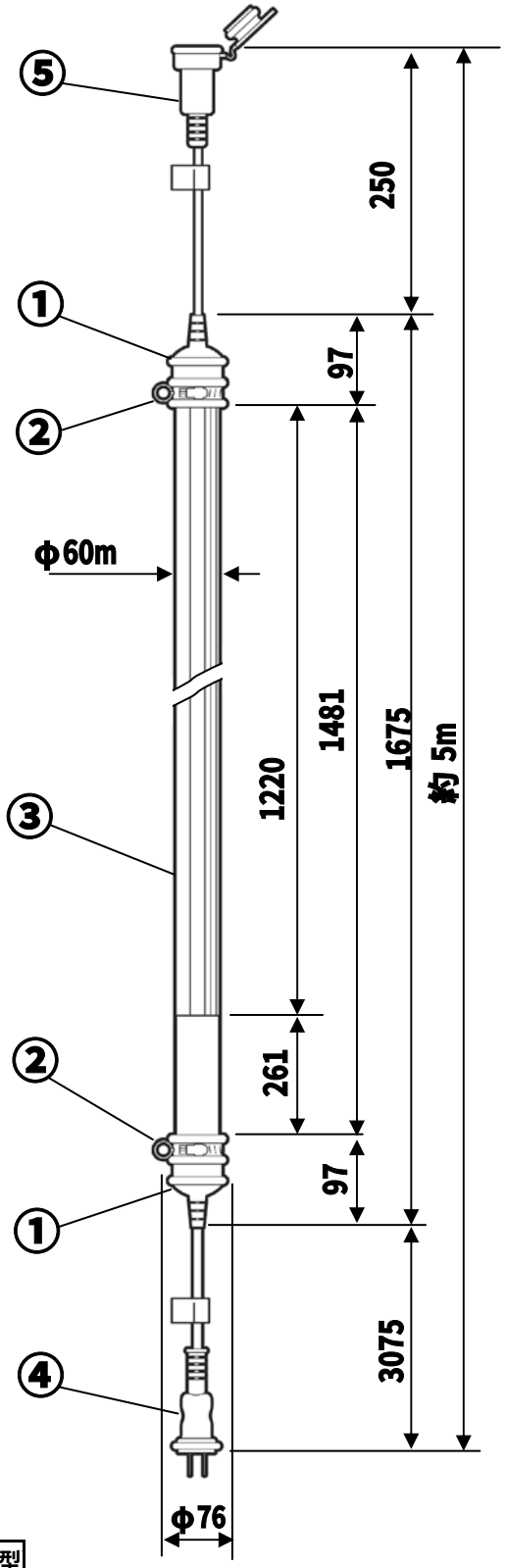

仕 様

定格 周波数 ： 50/60Hz

使用電圧範囲 ： AC85～242V

定格入力電圧 ： AC 100～240V

定格消費電力 ： 31～37W

適用電灯の定格消費電力 ： 40W

定格入力電流 ： 0.14～0.36A

最大連結本数 ： 15本（連結は本製品のみ）

使用周囲温度 ： -10℃～40℃

交 換 ラ ン プ ： FL40SS又は40S

IP（保護等級） ： IP 63

パ イ プ 径 ： Φ60mm

ケーブル 長さ ： 約 5m （本体＋ケーブル）

本 体 全 長 ： 1675mm

質　　量 ： 1950g

（参考） 照度 ： 300 lx／m

部番	部品名	材質・素材厚	備考
⑤	出力ケーブル<PSE>	2PNCT 2X0.75mm²	黒色（ソケット防雨型
④	入力ケーブル<PSE>	2PNCT 2X0.75mm²	黒色（プラグ防雨型）
③	パイプ	PC	無色透明
②	キャップバンド	ステンレス	
①	キャップ（入/出力側）	合成ゴム CR	黒色

品名	Vフリーライト
品番	PDI-VF40J
作成日	2009.3.24

JS731-0117

ジェフコム株式会社