商品仕様書

単位；mm　第三角法

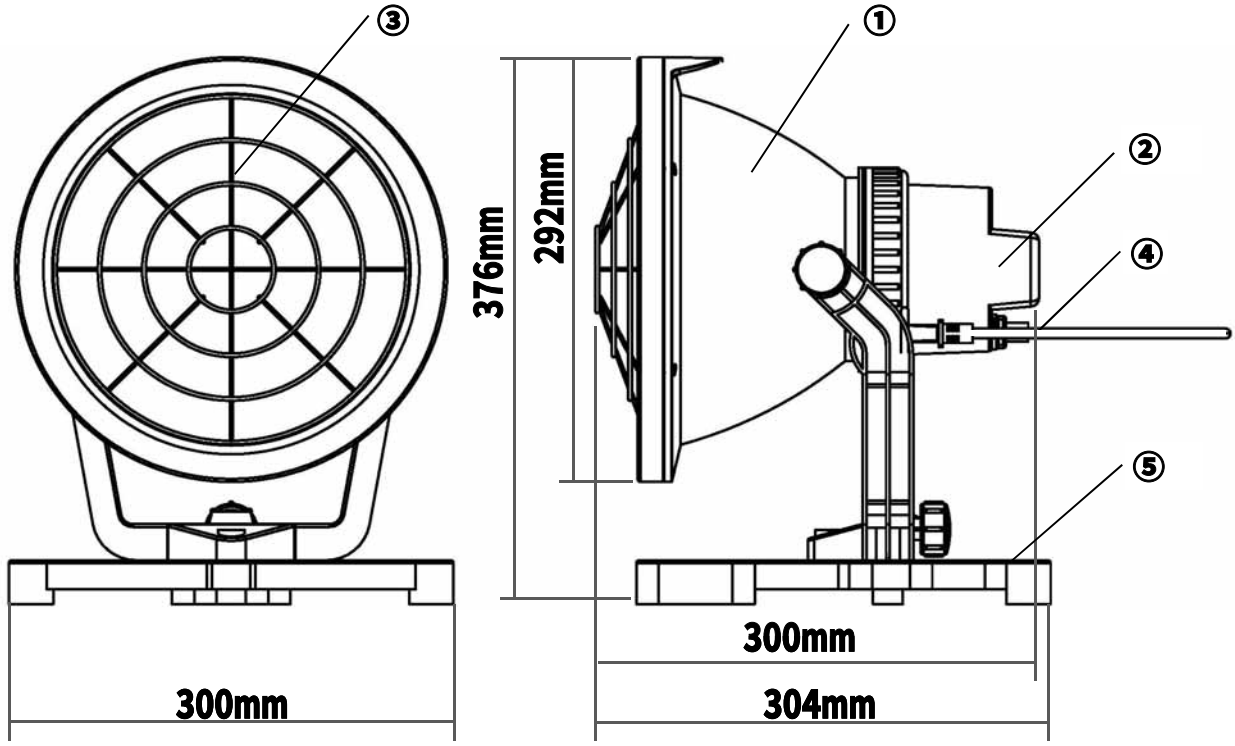

サ イ ズ　：幅300×奥行304×高さ276mm
重　　量　：3.2kg
コードの長さ　：5m
周 波 数　：50/60Hz
定格入力電圧　：ＡＣ100Ｖ
定格消費電力　：40W
適用電灯の定格消費電力　：40W
定格入力電流　：0.69Ａ
交換ランプ　：ＥＦＤ40-ＳＳＤ

(注1) 本製品は作業用照明器具です。常設照明としては使用しないでください。
(注2) コンバーター、発電機などの電源は使用しないでください。

部番	部品名	材質･素材厚	備考
⑤	スタンド/Uホルダー	PC	
④	電源コード	PNCT　2×0.75mm²	
③	ガラスカバー	ガラス	
②	ランプベース	PC	
①	リフレクターケース	PC	

品名	投光Ｆライト(40W形)
品番	ＰＤＦ-40Ｓ
作成日	2011.4.19

JS731-0117

ジェフコム株式会社