商品仕様書

単位；mm ~~第三角法~~

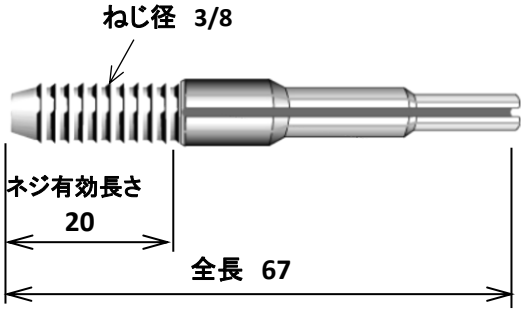

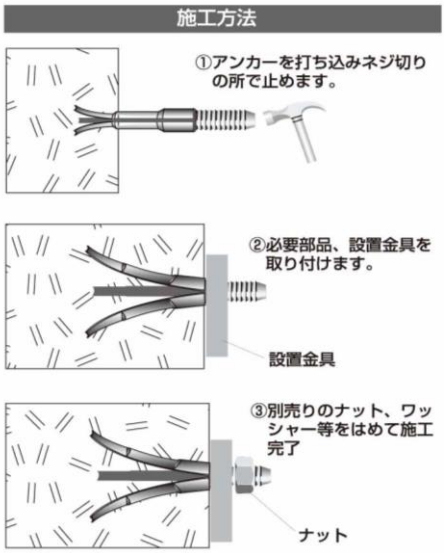

用途：配電盤・分電盤・各種金物・面格子・看板・内装工事など

特徴：穴あけ不要でハンマーで打込むだけのアンカー
スムーズに開脚し、脚折れしない材質を使用
三段開きで脚が開き、ガッチリ固定でき、抜けの心配なし

使用上の注意

1、打込みに使用するハンマーは24mm以下を使用し、必ずまっすぐに打ち込んでください。
2、石頭（ハツリハンマー）は使用禁止です。普通の金槌を使用してください。下穴は不要です。
指定以外のもので打ちこんだ場合、ALC板に対し、斜めに入ったり、ネジが潰れて施工不良の原因となります。
3、鉄筋は避けてご使用ください。
4、ALC板は100mm以上の厚みが必要です。
5、ALC板の端より70mm以上あけてご使用ください。
6、雄ねじアンカーは、特にトルクに対して強力に設計されていますが、必要以上の過大なトルクをかけない様にご注意ください。
7、ALC板が割れるような恐れのある場合には使用しないでください。

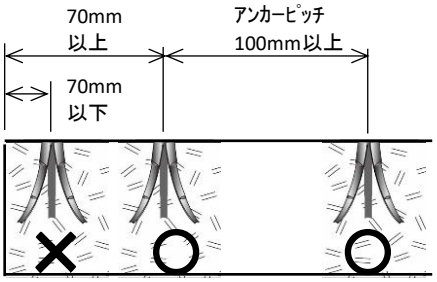

最大引抜強度（当社技術基準）について

引抜強度試験（10回）結果の最低値F（min－1）を抽出し、安全率で割った数値を最大引抜強度とする。

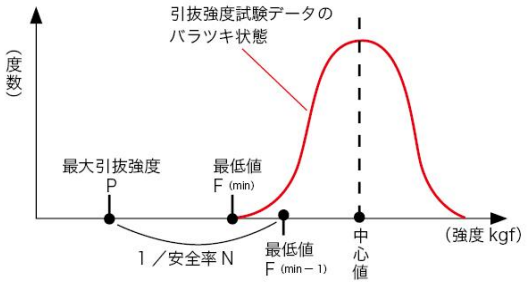

●安全率Nについて

湿度・振動・加工による劣化の指数を合計した数値を安全率Nとする

材　質	湿度劣化	振動劣化	加工劣化	安全率N（合計）
ALC	1	2	2	5
	最大引抜強度P＝最低値F(min-1)　／　5			

品番	最大引抜強度(※)
OA－965P	284．4N(29kgf)（ALC）

※最大引抜強度は施工する材質・施工条件等により変わります。
保証荷重ではありません。

				品名	ALC雄ねじアンカー
				品番	OA－965
	ALC雄ねじアンカー	鉄	クロメートメッキ		
部番	部品名	材質・素材厚	備考	作成日	2019年5月15日

JS731-0117

ジェフコム株式会社