商品仕様書

単位 ; mm　第三角法

1. 仕様

最大サージ電圧	4KV
寿命	300回 (100A)
周波数特性	0～1GHz
挿入損失	0.2dB以下
リターンロス	16dB (75Ω)
使用温度範囲	0～55℃
保存温度範囲	-22～85℃
湿度	95%以下

2. 外観

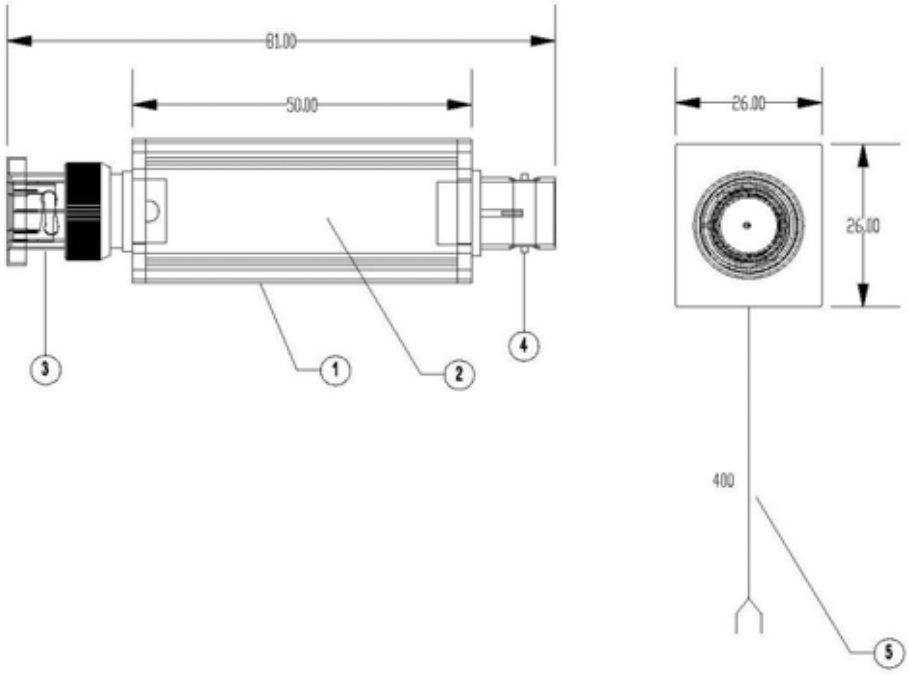

5	ケーブル	UL-1015#18	L=450mm,Y端子	品名	サージプロテクター
3,4	コネクタ	BNCコネクタ			
2	基板	FR-4		品番	LSP-4000B
1	ケース	AL6063			
部番	部品名	材質･素材厚	備考	作成日	2012. 1. 12

JS731-0117

ジェフコム株式会社