商品仕様書

単位；mm　第三角法

⑤

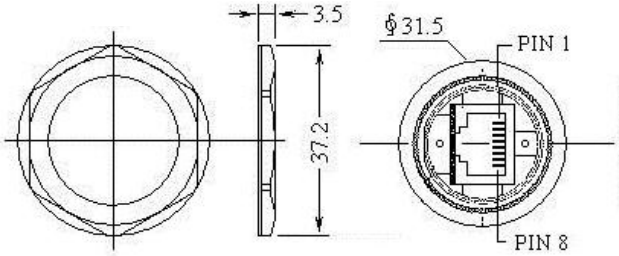

① ② ③ ④

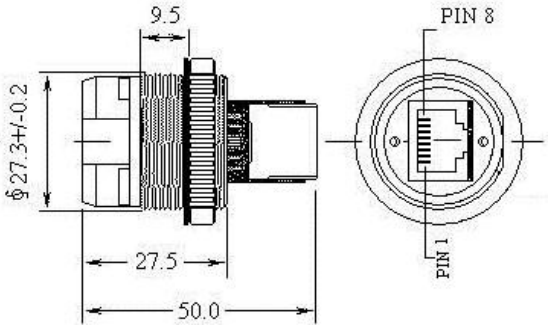

⑥

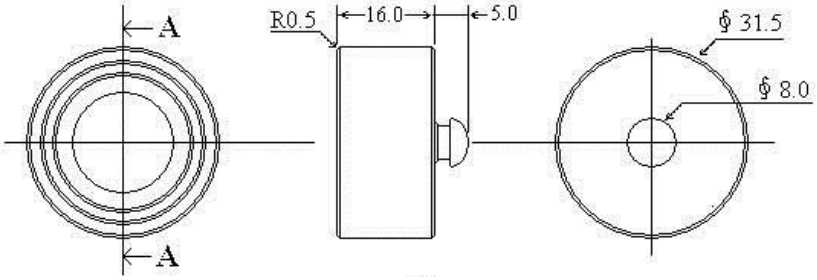

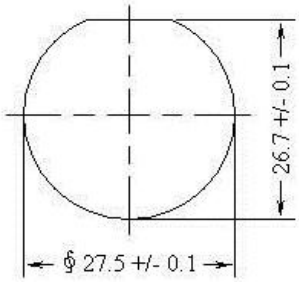

取付穴寸法
　パネル厚：0.1mm～5mm

仕様

- IP(保護等級)　：　IP65
- コネクタ　：　RJ45 シールド付
- 使用温度　：　-20℃～80℃
- 質　量　：　35g

部番	部品名	材質・素材厚	備考		
6	ダストカバー	エチレンプロピレンジエンゴム			
5	ナット	ガラス繊維入りナイロン			
4	ガスケット	エチレンプロピレンジエンゴム		品名	屋外用LAN モジュラージャック
3	PCB	FR-4			
2	RJ45	Cat5eシールド付ジャック		品番	LK-JACK-WP
1	ハウジング	ガラス繊維入りナイロン			
				作成日	2014.3.18

JS731-0117

ジェフコム株式会社