商品仕様書

単位；mm　第三角法

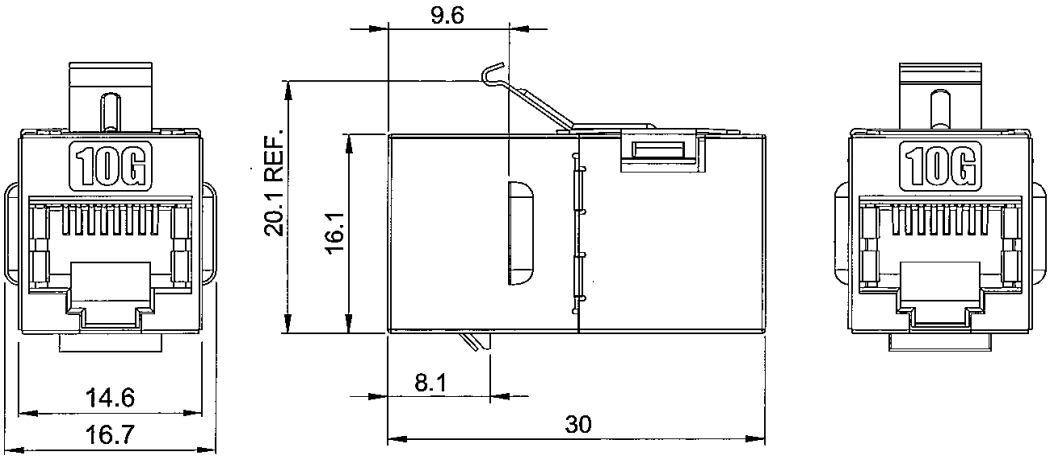

仕様

電気的特性

- 接触抵抗　：　20mΩ
- 直流定格電流　：　1.5A
- 直流抵抗　：　0.1Ωmax
- 絶縁抵抗　：　500mΩ
- 耐電圧　：　1000V
- JACK挿抜回数　：　＞750回

材質・表面処理

- 本体　：　ニッケルメッキ亜鉛合金
- ハウジング　：　ABS UL94V-0
- コンタクト　：　リン青銅／ニッケル下地 金メッキ（50u inch）
- 動作温度　：　-40℃ ～ +60℃
- 質　量　：　9g

				品名	ケーブルジョイント（シールド付）
				品番	LFNJJ-6AS
部番	部品名	材質･素材厚	備考	作成日	2024.1.15

JS731-0117

ジェフコム株式会社