商品仕様書

単位；mm　第三角法

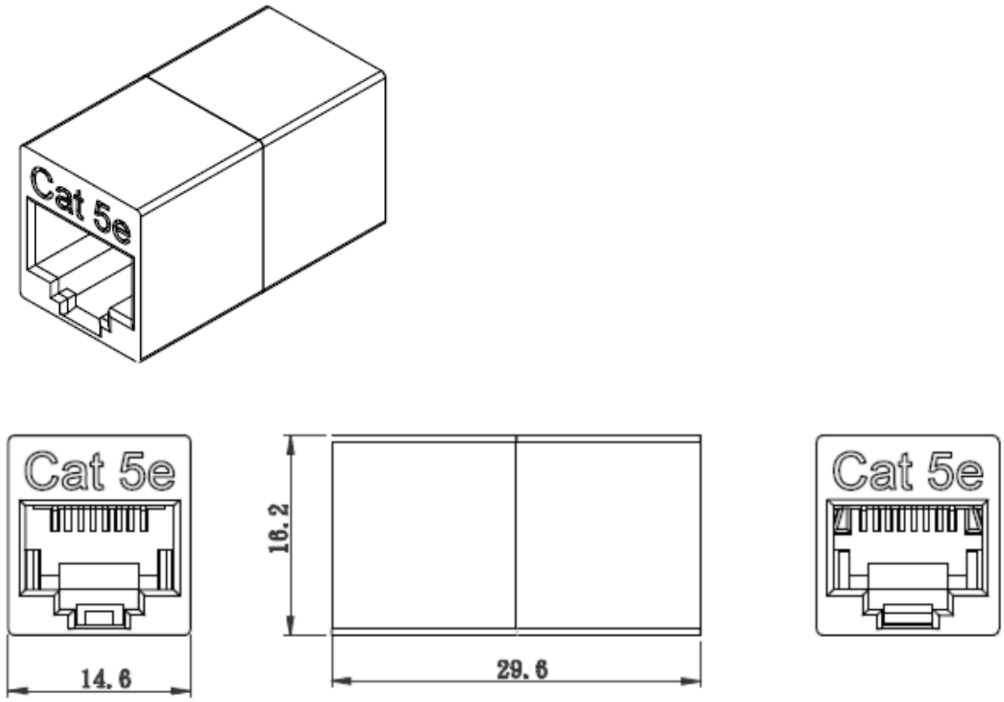

仕様

電気的特性

定格電流　：1.5A
絶縁抵抗　：500MΩ以上
接触抵抗　：20mΩ以下
直流抵抗　：0.1Ω
耐電圧　　：1000V rms

材質

ハウジング　：ABS UL94V-0
コンタクト　：りん青銅 ニッケルメッキ

挿抜回数　　：750回
使用温度範囲　：-10℃～60℃

				品名	カテゴリー5e ケーブルジョイント
				品番	LFNJJ-5E
部番	部品名	材質・素材厚	備考	作成日	2022.1.7

JS731-0117

ジェフコム株式会社