商品仕様書

単位；mm　第三角法

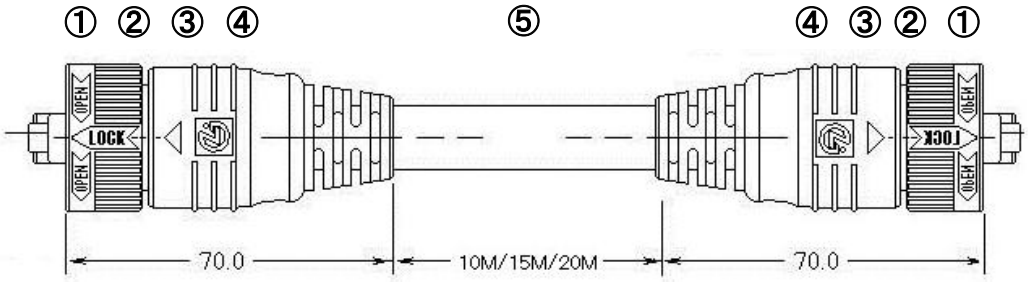

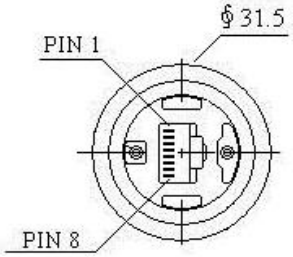

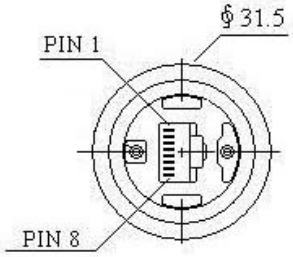

⑥

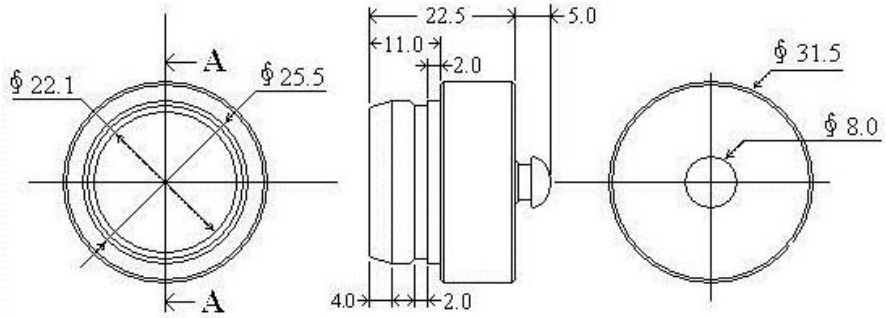

仕様

- IP(保護等級)　：　IP65
- コネクタ　：　RJ45 シールド付
- 使用温度　：　-20℃～80℃
- 質　量　：　10m　700g
  15m　1.0kg
  20m　1.3kg

6	ダスト	エチレンプロピレンジエンゴム			
5	カバー	耐紫外線性ポリ塩化ビニル			
4	外被	ポリ塩化ビニル		品名	屋外用LAN コネクタ付ケーブル
3	端子	リン青銅			
2	RJ45	Cat5eシールド付プラグ		品番	LCAT5E-WP 10M/15M/20M
1	ハウジング	ガラス繊維入りナイロン			
部番	部品名	材質・素材厚	備考	作成日	2013.10.31

JS731-0117

ジェフコム株式会社