商品仕様書

単位；mm　第三角法

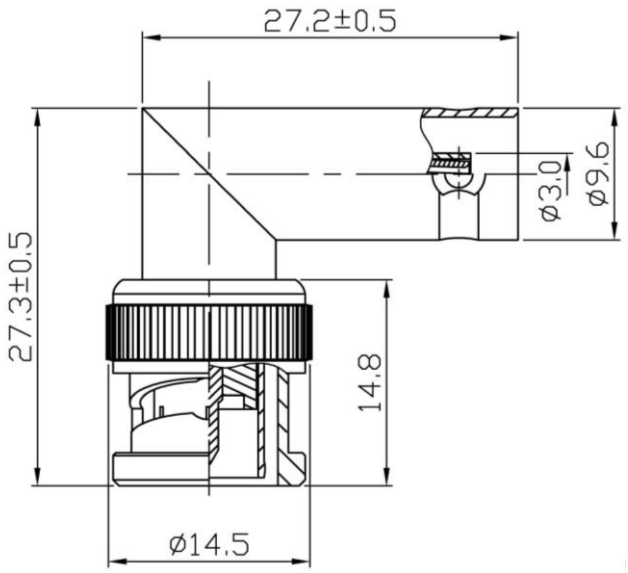

仕様

電気的特性

インピーダンス	：75Ω
定格電圧	：AC250V
耐電圧	：AC1500V
絶縁抵抗	：5000MΩmin
接触抵抗	：3mΩmax
周波数帯域	：0～500MHz
VSWR	：1.5max
質量	：29g

材質・表面処理

No.	品名	材質	表面処理
1	シェル	亜鉛	ニッケル
2	ボディ	黄銅	ニッケル
3	ピン	黄銅	金
4	スプリング	SK5	ニッケル
5	ワッシャ	スチール	ニッケル
6	ガスケット	ゴム	赤
7	絶縁体	ポリアセタール	白

				品名	BNC変換アダプター
				品番	LBNC-PLJ
部番	部品名	材質・素材厚	備考	作成日	2017.2.8

JS731-0117

ジェフコム株式会社