商品仕様書

単位；mm　第三角法

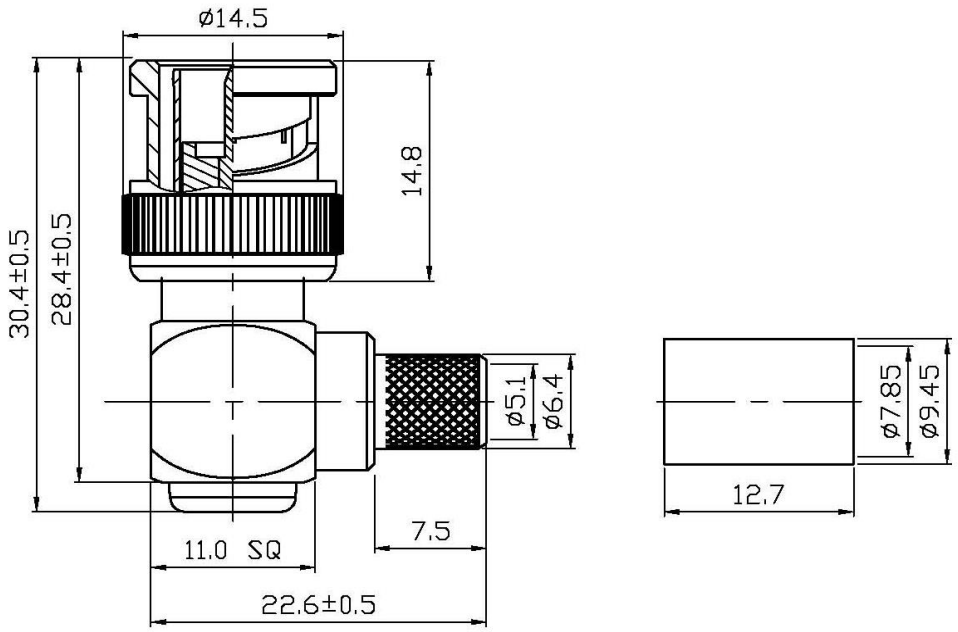

仕様

・ 電気的特性

インピーダンス　：75Ω
定格電圧　：AC250V
耐電圧　：AC1500V
絶縁抵抗　：5000MΩmin
接触抵抗　：3mΩmax
周波数帯域　：0～500MHz

・ 材質・表面処理

No.	品名	材質	表面処理
1	シェル	亜鉛	ニッケル
2	ボディ	黄銅	ニッケル
3	ピン	黄銅	金
4	絶縁体	POM	白
5	ワッシャー	スチール	ニッケル
6	スプリング	SK5	ニッケル
7	ワッシャー	スチール	ニッケル
8	ガスケット	PVC	赤
9	リング	黄銅	ニッケル

				品名	BNC型L形プラグ（半田・圧着タイプ）
				品番	LBNC-L5C
部番	部品名	材質・素材厚	備考	作成日	2014.11.19

JS731-0117

ジェフコム株式会社