商品仕様書

単位 ; mm

KDS-600

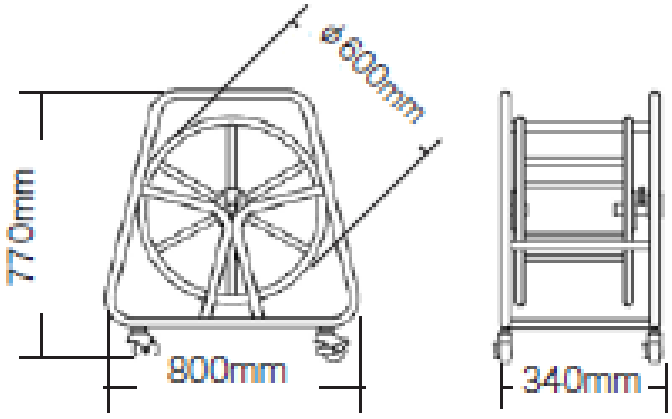

KD-60

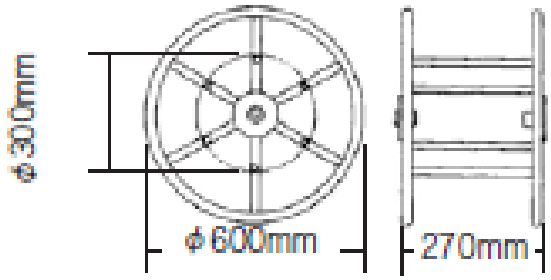

収納可能電線類一例
(VCT・1CT・2CT・IV・その他)

CT (キャブタイヤ)	最大巻取り長さ
太さ (mm²) 心数 (C)	KDS-600
0.75×2	510
0.75×3	430
1.25×2	440
1.25×3	370
2.0×2	370
2.0×3	310
3.5×2	270
3.5×3	250
5.5×2	240
5.5×3	200
8.0×2	200
8.0×3	160
14.0×2	110
14.0×3	90
22.0×2 ／ 22.0×3	35
38.0×2 ／ 38.0×3	35
60.0×2	30
60.0×3	25

仕様

1 サイズ: 幅800×奥行340×高さ770

2 質量 ：12.0 kg

				品名	システマーケーブルシステム
				品番	KDS-600
部番	部品名	材質･素材厚	備考	作成日	2011年11月11日

JS731-0117

ジェフコム株式会社