# 商品仕様書

単位；mm　第三角法

外形図・仕様

HC－650P

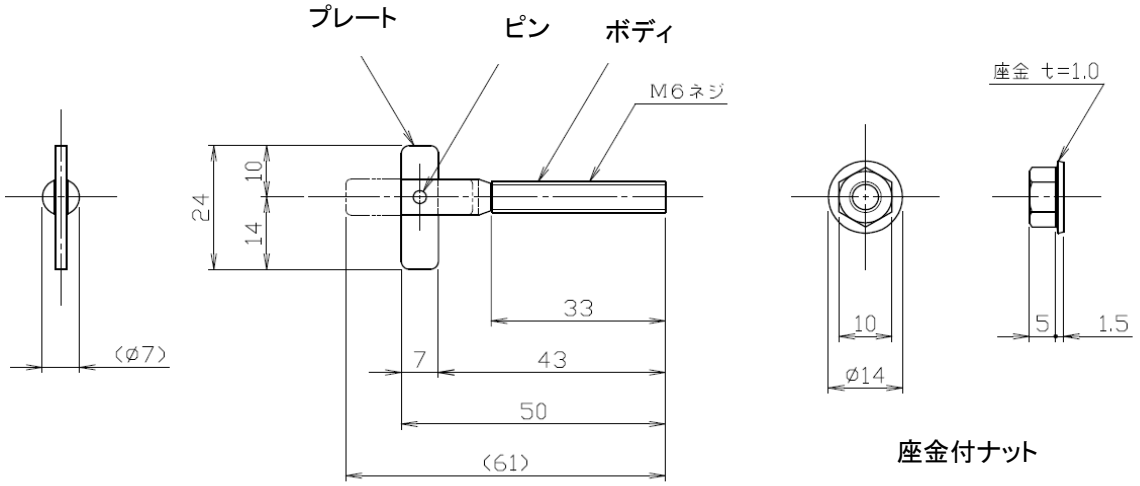


| 部品名 | 材質 | 表面処理 | 破断荷重 |
|---|---|---|---|
| ボディ | SWCH8R～12R相当品 | 電気亜鉛メッキ<br>三価クロメート | 3.82kN<br>（プレート破壊） |
| プレート | SAPH440 | | |
| ピン | S45C相当品 | | |
| 座金付ナット(ナット) | SWCH8R～12R相当材 | | |
| 座金付ナット(ワッシャー) | S50C相当材 | | |

| ドリル径 | 適用板厚 | 最大引抜強度 |
|---|---|---|
| φ 7.5㎜ | 10～32㎜ | 0.7kN（72kgf）（鋼板） |

最大引抜強度は施工する材料・施工条件等により変わります。
保証荷重ではありませんのでご注意ください

使用方法

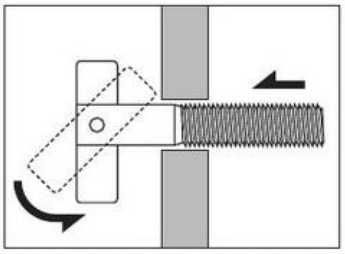

ハンガーアンカーを挿入。
ロールプレートが中空部に
出ると自然に落ちる

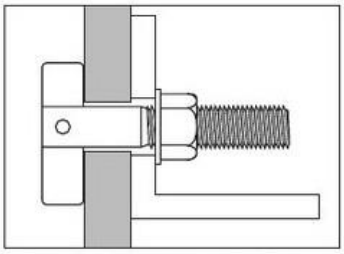

ナットを締め付け、器物を
固定する

| | | | | | |
|---|---|---|---|---|---|
| | | | | 品名 | ハンガーアンカー |
| | | | | | |
| | | | | 品番 | HC-650P |
| | | | | | |
| 部番 | 部品名 | 材質・素材厚 | 備考 | 作成日 | 2017年1月19日 |

JS731-0117