商品仕様書

単位；mm　第三角法

適用範囲：　本仕様書は漏電ブレーカーに適用する。

1．名称・種類

名称	漏電保護プラグ
型色名	GR－PF－J01
保護目的	地絡保護専用
電気方式	単相2線式
極数	2極
動作表示方式	漏電表示

2．定格

定格電圧	AC　100V
定格電流	AC　15A
定格周波数	50／60Hz
定格感度電流	6mA
定格不動作電流	3mA
動作時間	高速型（0．1秒以内）

3．使用環境

電圧変動許容範囲	－20%～＋10%（80～110V）
通常使用温度範囲	－10℃～50℃
通常使用湿度範囲	85%RH以下（ただし結露のないこと。）
使用場所	屋内用

4．性能

開閉耐久　　定格電圧の1．1倍（AC110V）を印加し、定格電流（AC15A、cosΦ＝0．75～0．8）を通電し、5000回、無負荷で1000回開閉後、異常なし。

絶縁抵抗　　500V絶縁抵抗計により次の部分の絶縁抵抗を測定し、100MΩ以上である。
　a）充電部と外箱間
　b）各端子間（地絡検出部は、電気的に開放する。）

耐電圧　　AC1500Vを1分間、次の部分に印加し、これに耐える。（但し、測定電流は10mAとする。）
　a）開の位置で電源側と負荷側端子間
　b）閉の位置で異極端子間（地絡検出部は電気的に開放する。）
　c）充電部と外箱間

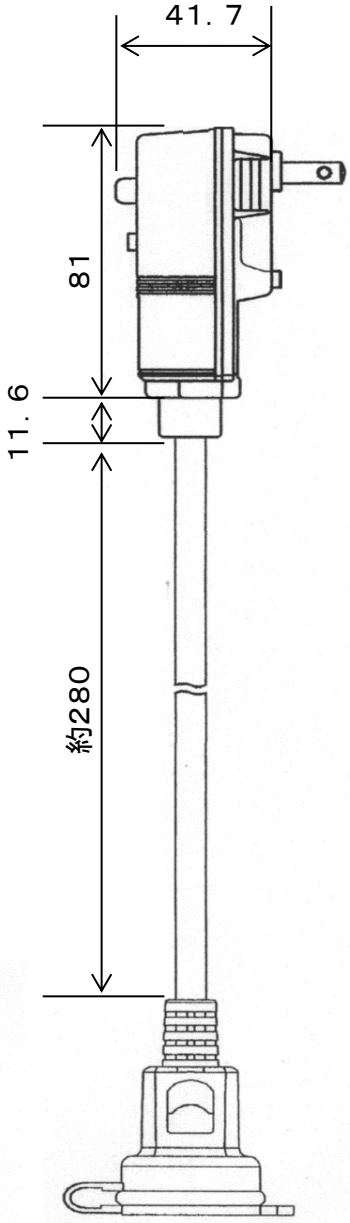

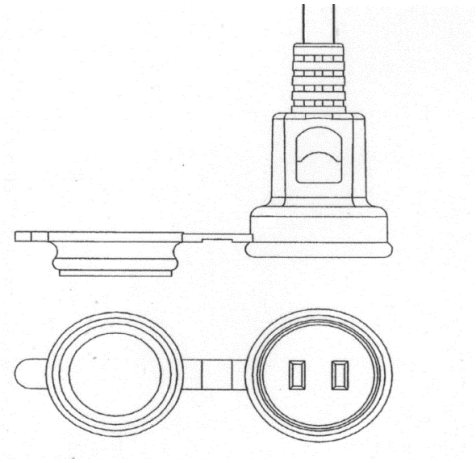

				品名	漏電ブレーカー
				品番	GR-PF-J01
部番	部品名	材質・素材厚	品番	作成日	2018/12/20

JS731-0117

ジェフコム株式会社