# 商品仕様書

単位；mm　　第三角法

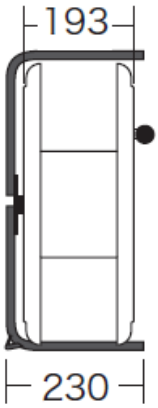


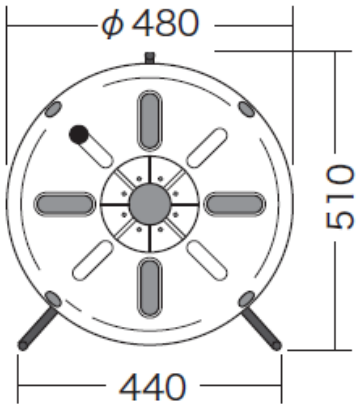

仕様

1 サイズ　：幅480×奥行230×高さ510

2 質量　　：3.0 kg

3 収納最大荷重　：120 N（12 kg）

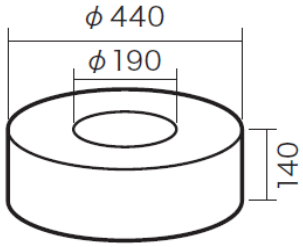


収納可能容量(mm)

| 巻取りロープサイズ例 | |
|---|---|
| テトロンテープ | φ12mmx100m |
| | φ14mmx50m |
| ナイロンテープ | φ12mmx100m |
| | φ14mmx50m |

＊　ロープメーカーにより、ロープ径のカタログ値と実測値が異なる場合があります。

| | | | | | |
|---|---|---|---|---|---|
| | | | | 品名 | ロープリール |
| | | | | 品番 | DR-720 |
| 部番 | 部品名 | 材質・素材厚 | 備考 | 作成日 | 2020年6月2日 |

JS731-0117

ジェフコム株式会社