商品仕様書

単位:mm　第三画法

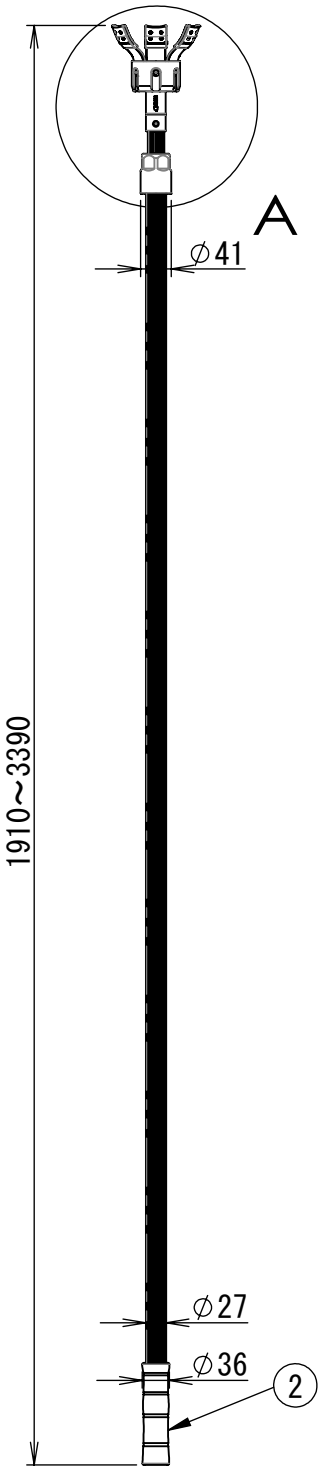

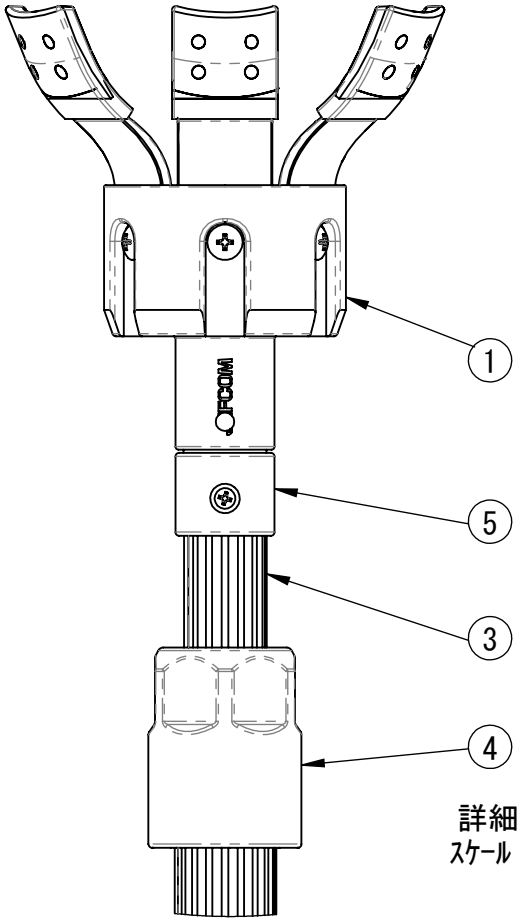

詳細図 A
ｽｹｰﾙ 1 : 2

・ポールの先端に火災感知器が脱着できる
　チェンジャーが装着されています。
・チェンジャーの詳細は、チェンジャー(DLC-CH-KC)
　の商品仕様書を参照してください。

・最大伸長長さ; 3390
・最小伸縮長さ; 1910
・質量　;　　0.8kg
・段数　;　　2段
・ケース ;　　ポール用袋付

部番	部品名	材質・素材厚	備考
⑤	先端継ぎ手	ABS	
④	継ぎ手	ABS	
③	ポール	アルミ	
②	底キャップ	ABS	
①	火災感知器チェンジャー	PC	(DLC-CH-KC)

品名	火災感知器チェンジャー 3.3m
品番	DLC-KC330M
作成日	2016/3/11

ジェフコム株式会社