商品仕様書

単位:mm　第三画法

仕様

1．サイズ：縦142ｘ横133ｘ高さ278(mm)
2．質量：205g
3．適合ランプ外径：Φ140～Φ180(mm)
4．最大広がり幅：Φ170～Φ210(mm)
5．適合ランプ：高輝度放電灯(HIDランプ)一般型

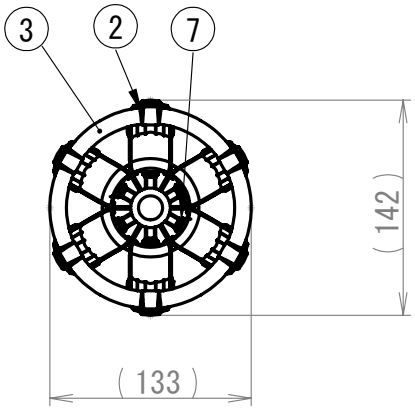

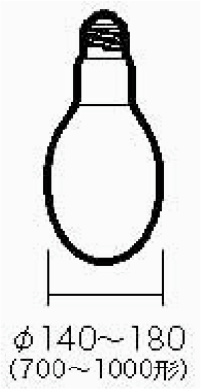

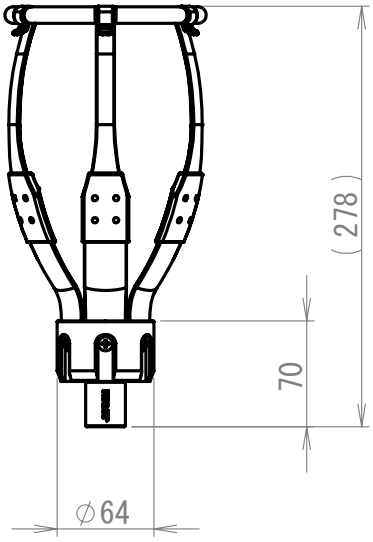

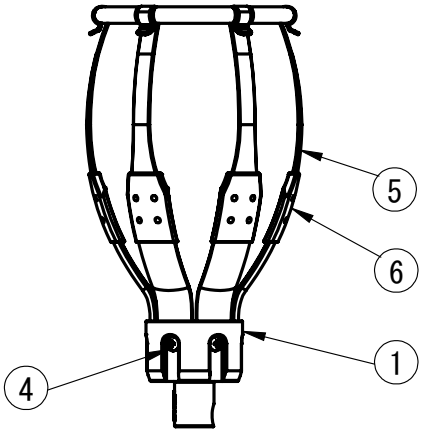

部番	部品名	材質・素材厚	備考
7	ナット	炭素鋼	
6	グリップ軟質部	ＴＰＥ	
5	グリップ	ＰＣ	
4	ネジ	炭素鋼	
3	ばね用ローラー	ＰＶＣ	
2	グリップ用ばね	バネ鋼	
1	本体(ソケット)	ＰＣ	

品名	キャッチヘッド
品番	DLC-CH20
作成日	2013年2月7日

ジェフコム株式会社