商品仕様書

単位；mm　第三角法

通線用より戻し DK-4K/7K/10K/15K/20K　外形サイズ

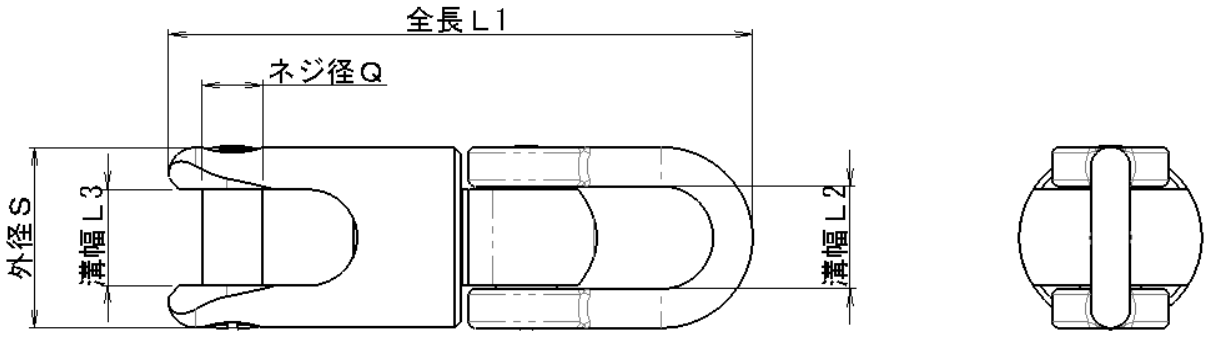

仕様

品番	全長 L1	外径 S	溝幅 L2	溝幅 L3	質量〔g〕	ネジ径Q	安全引張強度
DK-4K	59	φ 18	10.8	9.4	55	φ 5	3.9kN（400kgf）
DK-7K	69	φ 21	12	11.4	88	φ 6	6.9kN（700kgf）
DK-10K	81	φ 25	13.5	13.6	145	φ 8	9.8kN（1000kgf）
DK-15K	96	φ 30	17	16	250	φ 10	14.7kN（1500kgf）
DK-20K	112	φ 34	19	18	390	φ 12	19.6kN（2000kgf）

2015.11.11　仕様欄にネジ径Q追加

				品名	通線用より戻し
				品番	DK-4K他
部番	部品名	材質・素材厚	備考	作成日	2015.11.11

JS731-0117A

ジェフコム株式会社