商品仕様書

単位；mm　第三角法

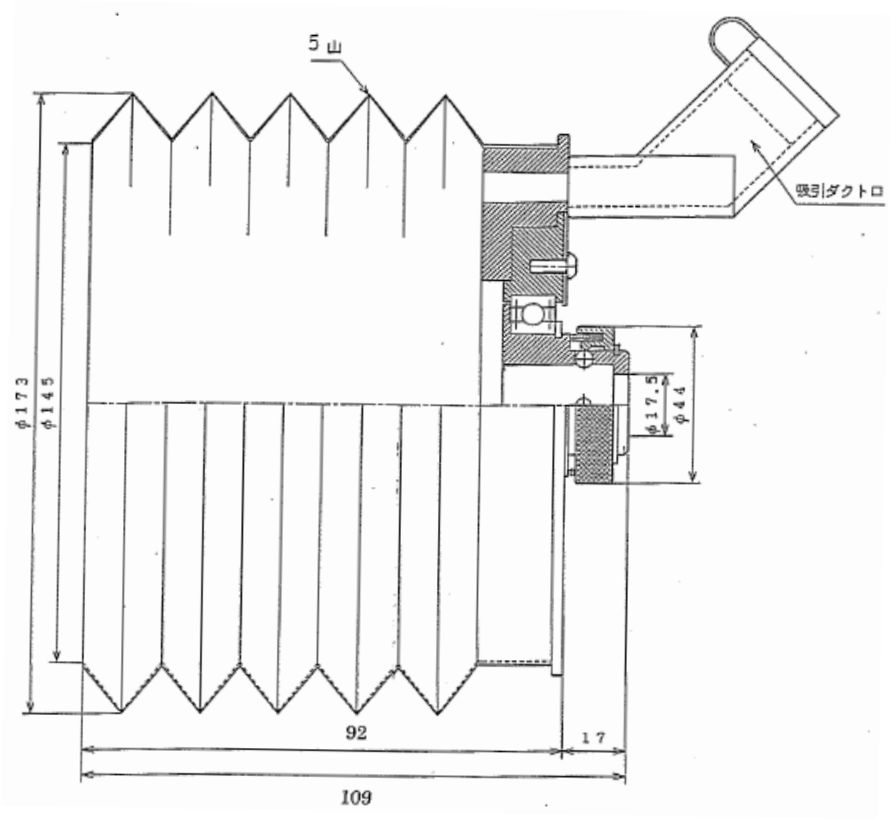

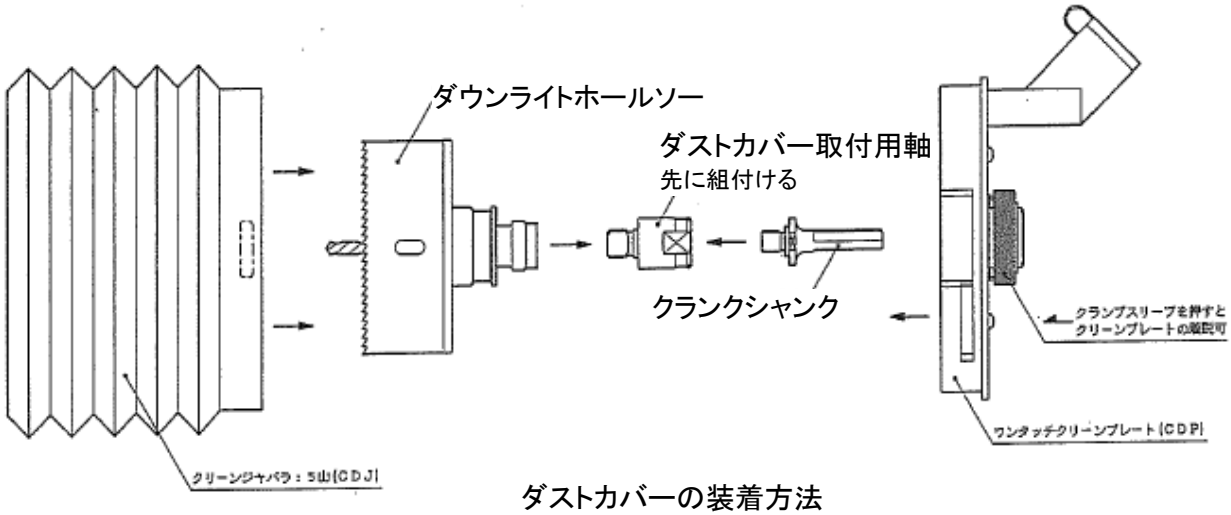

ダストカバーの装着方法

4				品名	ダウンライトホールソー ダストカバー
3					
2				品番	DDH-7512
1					
部番	部品名	材質・素材厚	備考	作成日	2017/4/6

JS731-0117A

ジェフコム株式会社