商品仕様書

単位；mm　第三角法

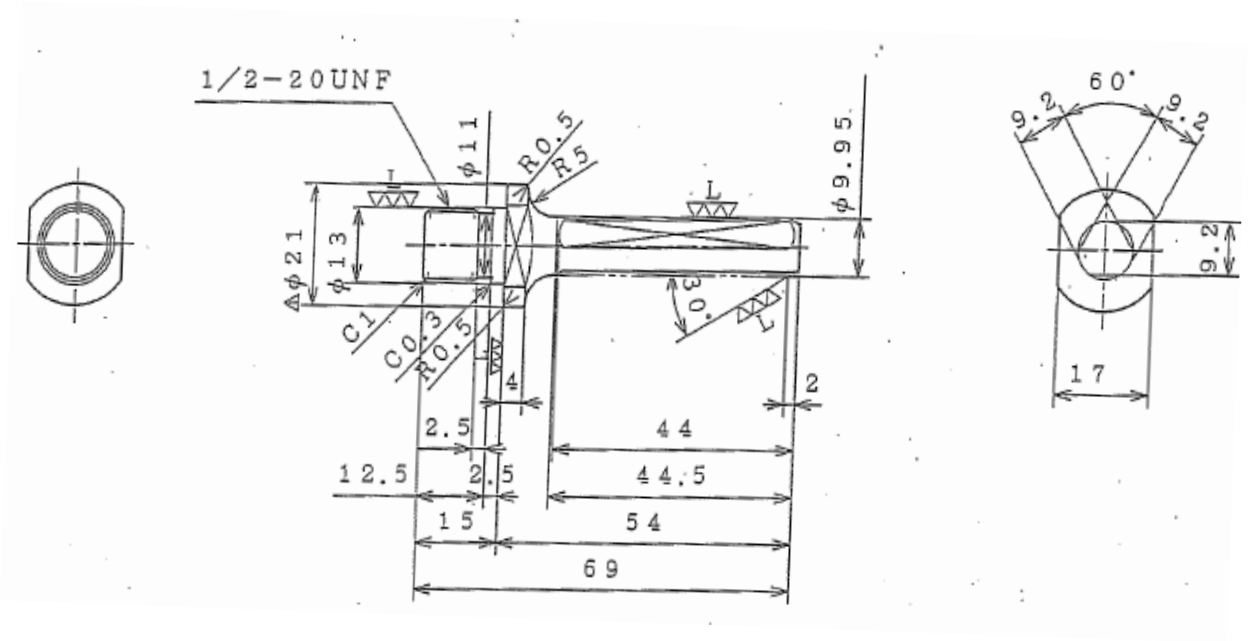

4				品名	ダウンライトホールソー クランクシャンク （10mmストレート）
3					
2				品番	DDH-10S
1	ストレートスピンドル	SCM435			
部番	部品名	材質・素材厚	備考	作成日	2017/4/6

JS731-0117A

ジェフコム株式会社