商品仕様書

単位；mm　第三角法

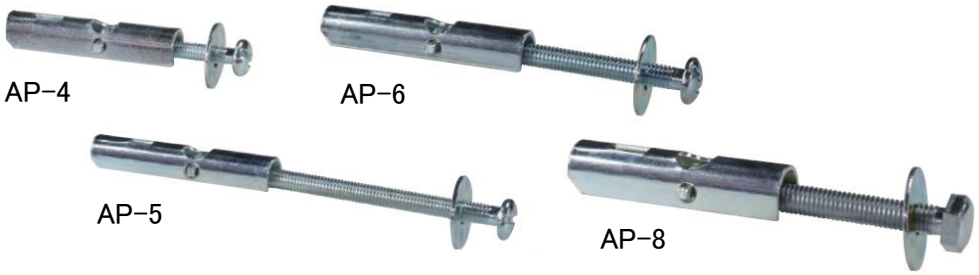

取付方法

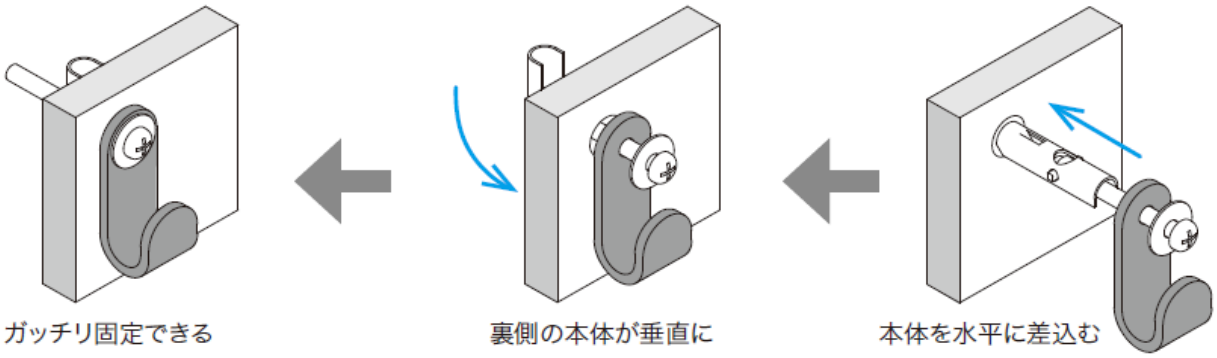

仕様

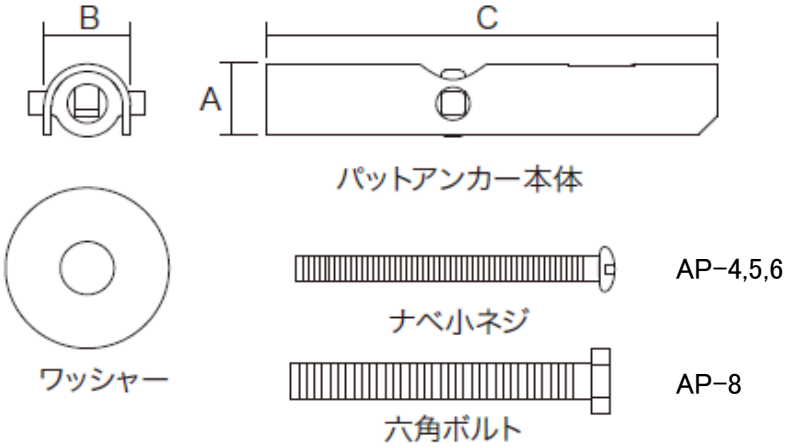

品番	取付可能厚み Ⓐ （壁＋取付物）	ボルトサイズ	ドリル径（下穴）	最大引抜強度	本体サイズ A×B×C（㎜）	ワッシャー径	入数
AP−4	15㎜以下	M4×40㎜	φ12㎜	245N(25kgf)	7×8×39	φ14㎜	10
AP−5	20㎜以下	M5×75㎜	φ12㎜	343N(35kgf)	9×9×47	φ17㎜	10
AP−6	25㎜以下	M6×75㎜	φ14㎜	441N(45kgf)	10×11×55	φ19.5㎜	10
AP−8	30㎜以下	M8×75㎜	φ20㎜	588N(60kgf)	14×14×60	φ26㎜	10

引抜強度は施工する材料・施工条件により変わります。保証荷重ではありません。

	ナベ小ネジ	SWCH	三価クロメート	品名	パットアンカー
	六角ボルト	SWCH	三価クロメート		
	ワッシャー	SPHC	三価クロメート	品番	AP−4,5,6,8
	本体	SPHC	三価クロメート		
部番	部品名	材質・素材厚	備考	作成日	2021年6月28日

JS731−0117

ジェフコム株式会社