商品仕様書

単位；mm　第三角法

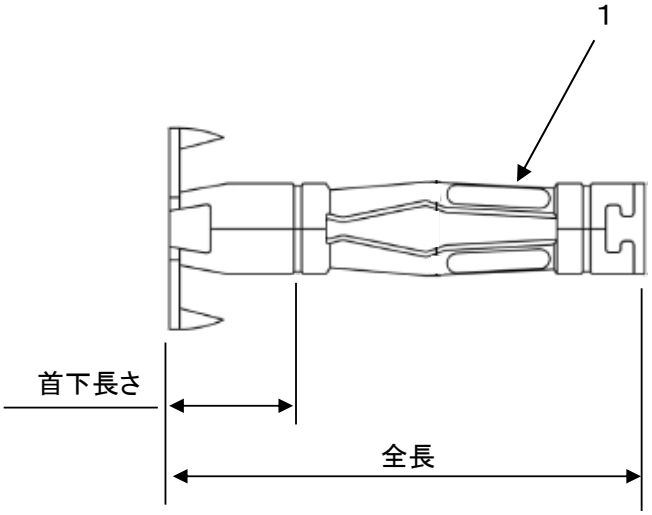

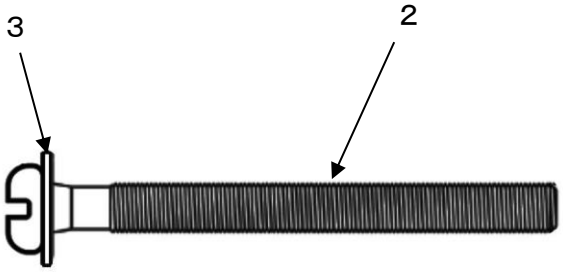

用　途：中空構造壁用　　材　質：鋼材

品番	全長	首下長さ	ネジ径	下穴径	適用板厚	最大引抜強度
A-405	23.5㎜	2.5㎜	M4×27㎜	φ9.0㎜	1～5㎜	53.9N(5.5kgf)ベニヤ板 t2.4㎜
A-409	35㎜	6㎜	M4×38㎜	φ9.0㎜	3～9.5㎜	102.0N(10.4kgf)ベニヤ板 t4.0㎜
A-412	37㎜	10㎜	M4×41㎜	φ9.0㎜	6～12.5㎜	33.3N(3.4kgf)石膏ボード t9.5㎜
A-416	40㎜	11㎜	M4×44㎜	φ9.0㎜	10～16㎜	61.8N(6.3kgf)石膏ボード t12.5㎜
A-423	46㎜	17㎜	M4×50㎜	φ9.0㎜	17～23㎜	50.0N(5.1kgf)石膏ボード t9.5㎜×2
A-427	52㎜	24㎜	M4×60㎜	φ9.0㎜	22～27㎜	100.0N(10.2kgf)石膏ボード t12.5㎜×2

引抜荷重は施工する材料・条件等により変わります。
保障荷重ではないので注意してください。

				品名	ボードアンカー
3	平座金	φ9.0㎜　t0.5㎜	黒クロム		
2	ビス（ナベ頭）		ユニクロ	品番	A－405～427
1	本体		ユニクロ		
部番	部品名	材質・素材厚	備考	作成日	2024年7月31日

JS731-0117

ジェフコム株式会社