JEFCOM
LIGHTING SOLUTION

新製品のご案内

品　名：ライトベーススタンド

品　番：	PDS-ST-A	PDS-ST-B	PDS-ST-C
定　価：	¥9,800	¥9,800	¥9,800

JANコード：	PDS-ST-A 4937897027659	PDS-ST-B 4937897027666	PDS-ST-C 4937897027673

プロジェクションライト（投照器）自立用スタンド

PDS-ST-Aと
PDS-C02-40WLの
組み合わせ使用例

スタンドのフレームに灯具をのせ、
平ワッシャーをはさみ、ノブを
ねじ込んで固定します。

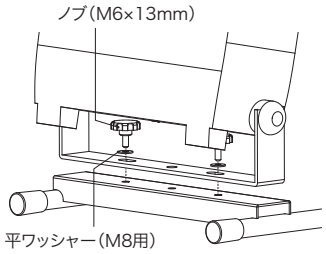

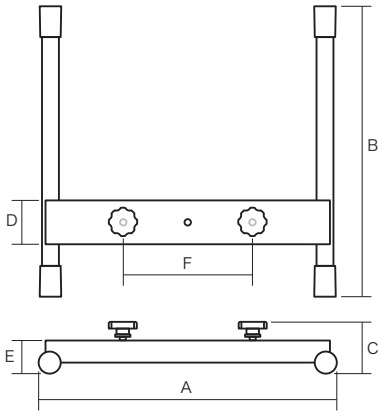

品　番	PDS-ST-A	PDS-ST-B	PDS-ST-C
全幅（A）	245mm	325mm	385mm
全長（B）	275mm	315mm	355mm
全高（C）	50mm	55mm	55mm
フレーム幅（D）	40mm	48mm	48mm
フレーム高（E）	30mm	35mm	35mm
取付穴間隔（F）	106mm	140mm	140mm
質量	580g	800g	930g

■適用機種

PDS-ST-A	PDS-C01-40FL, PDS-C02-40FL, PDS-C01-40WL,
	PDS-C02-40WL, PLRX-40U, PLRX-200UM
PDS-ST-B	PDS-C01-60FL, PLRX-72U
PDS-ST-C	PDS-C01-100FL

■梱包仕様
・梱包形態：ダンボール箱
・梱包単位：1個

	梱包サイズ（幅×奥行×高さ）	質量
PDS-ST-A	260×275×50mm	約 690g
PDS-ST-B	325×325×55mm	約 960g
PDS-ST-C	365×390×55mm	約1130g

■梱包姿図

■ 主な材質：鉄

■ MADE IN JAPAN

ジェフコム株式会社