JEFCOM LIGHTING SOLUTION

PLRX-9HS

LEDヘッドライト 取扱説明書

このたびは、ジェフコム製品をお買上げいただき、まことにありがとうございます。ご使用前に取扱説明書をよく読み、正しく安全にご使用ください。お読みになった後は、大切に保管してください。

安全上のご注意

⚠ 警告	●火気の近くなど高温になる場所では使用しないでください。(火災、発煙の原因) ●発煙や異臭がするなど、異常を感じたらすぐに電源を切り、販売店または当社へご相談ください。(感電、火災、破損の原因) ●お子様に触れさせないでください。(感電、けがの原因) ●人の目に向けて照射しないでください。また、LED光源を直視しないでください。(健康被害の原因) ●光源部を紙などの燃えやすいもので覆わないでください。(火災、発煙の原因) ●電極部分はショート(短絡)させないでください。(感電、故障の原因) ●火気中へ廃棄しないでください。(火災、爆発の原因)
⚠ 注意	●改造や分解はしないでください。(破損、けがの原因) ●常識を逸脱した使用や誤った使用による事故の責任は負いかねます。 ●本説明書に記載の用途以外には使用しないでください。 ●使用前に損傷や不具合がないかを点検し、異常がある場合は使用しないでください。(重大な事故の原因) ●充電の際は、付属のUSBタイプCケーブルを使用してください。付属品以外を使用した充電による破損や故障は保証外です。 ●直射日光のあたる場所やストーブの近くなど、高温になる場所に長時間置かないでください。(変形、変質、充電池破裂の原因) ●落下や強い衝撃のおそれのある場所では使用しないでください。(破損、故障の原因) ●衝撃を与えたり、無理な力を加えないでください。(破損、けがの原因) ●点灯中、発光部周辺は高温になりますので、触れないでください。(やけどの原因) ●充電中は点灯させないでください。(故障、発火の原因) ●充電しないときはキャップを閉めてください。(故障の原因) ●降雨などにより本体が濡れた場合は、よく乾燥させてから保管してください。(故障の原因) ●使用後は必ず、電源をOFFにしてください。オートパワーオフ機能はありません。 ●お手入れは必ず電源を切って器具が冷えてから行ってください。 ●本体の汚れは、水で薄めた中性洗剤を含ませた柔らかい布でふき取ってください。シンナーやベンジンなどの揮発性溶剤は絶対に使わないでください。(破損の原因)

使用上のお願い

●LEDの交換はできません。
●LEDは製造上のばらつきがあり、同一品番でも発色や明るさが異なる場合があります。
●バッテリーを長持ちさせるために、定期的な充電と点灯による点検をお勧めします。
●充電には別途USBアダプター(5V 1A)が必要です。
●修理は当社またはお買い求めの販売店にお申し付けください。

特長

■最大1000ルーメン！明るいLEDヘッドライト
■堅牢なメタルボディ
■本体は角度調節可能(上下各90°)
■本体を取り外して使用できる
■マグネット付で、本体を金属面に固定OK

各部名称・サイズ

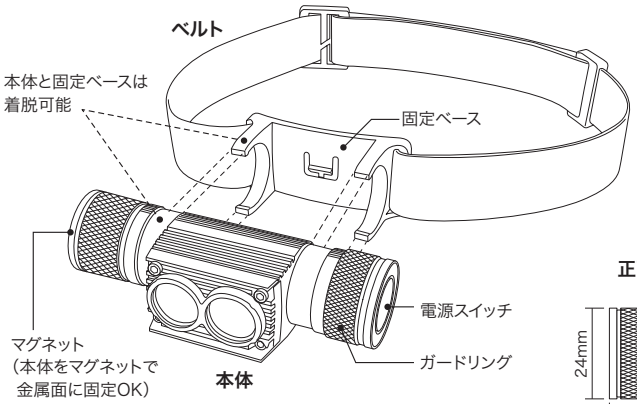

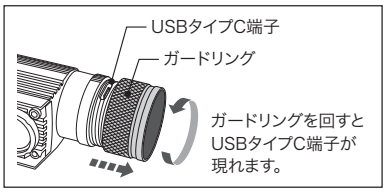

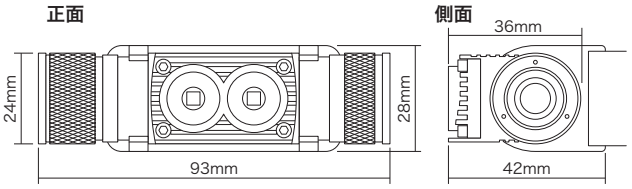

充電方法

充電には別途USBアダプター（5V 1A）が必要です。

1. USBタイプCケーブル（付属）と、USBアダプター（別途用意）を使用して充電してください。（右図参照）
2. 充電中は電源スイッチLEDが「赤点灯」します。充電が完了すると「緑点灯」に変わります。

※充電がなくなってくると「赤点滅」に変わります。

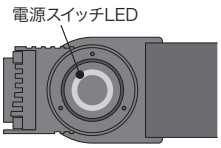

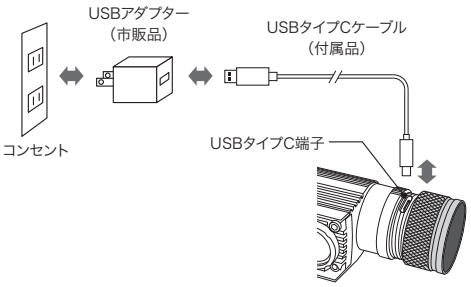

使用方法

●電源スイッチを押すと、LEDライトが点灯します。
●電源スイッチを押すたびに明るさが変わり、「HIGH」→「MID」→「LOW」→「消灯」→「HIGH」→……と繰り返します。

※電源スイッチを押してLEDライトが点灯したとき、電源スイッチLEDも一緒に点灯し、数秒後に消灯します。

●LEDライト本体は、上下にそれぞれ90°可動し、角度を調整できます。

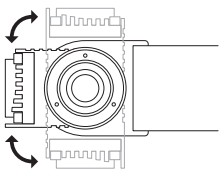

仕様

使用光源	チップLED	
LED数	2個	
LED色温度	6000K	
全光束	HIGH	最大1000 lm
	MID	500 lm
	LOW	50 lm
充電時間	4時間	
連続点灯時間	HIGH	約 3時間
	MID	約 5時間
	LOW	約 20時間

内蔵電池	リチウムイオン電池（3.7V 2200mAh）
サイズ	93×42×28mm（ベルト除く）
質量	135g
充電端子	USBタイプC端子
保護等級	IPX4
使用環境	−10℃〜40℃, 常湿
材質	アルミニウム、ABS
付属品	USBタイプCケーブル

保証期間：1年（ただし保証期間内でも次の場合は保証できません）

●火災・地震・水害・落雷、その他の天災地変
●使用上の誤り、異常電圧による故障
●分解、改造での破損
●施工後の交換または撤去費用
●お買上げ年月日の証明できる伝票等のない場合

ジェフコム株式会社
〒579-8014 東大阪市中石切町3-13-16

ジェフコム 検索

ML1BFB