詳細は裏面をご覧ください ›››

new product

両口ダブルソケットレンチ（ショートソケット）
DR-0813S-FAS

JEFCOM
Japan Electric Future Communication

JEFCOM
ELECTRICIANS TOOLS

新製品のご案内

品　名：両口ダブルソケットレンチ（ショートソケット）

品　番：DR-0813S-FAS

定　価：￥8,500

動画はコチラ

JAN コード：4937897039492

ソケットが傾く両口ダブルソケットレンチにショートソケットタイプが登場！

■一本で4サイズ（8、10、12、13）
■傾くソケット採用（約15°）
　障害物を避けて締付けできる
■ラチェット機構
■全長140mmのショートタイプ

サイズ：31×140×24mm
質　量：155g

4サイズ OK
8
10
12
13
mm

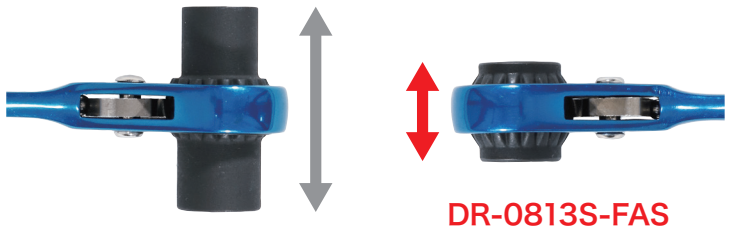

従来品　DR-0813S-FA

DR-0813S-FAS

ソケットが短く狭い所でも使いやすい

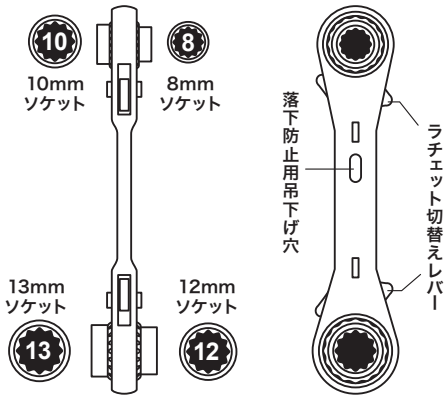

■梱包仕様
・梱包形態：台紙、ブリスター
・梱包サイズ：W70×D35×H195mm
・梱包質量：175g
・梱包単位：1

■梱包姿図

■ MADE IN TAIWAN
■ 材質：スチール

台紙　ブリスター

ジェフコム株式会社